Русско-Венгерское совместное предприятие «Унисибмаш»

Приспособления для уборки подсолнечника НАШ-873 к самоходным зерноуборочным комбайнам модели НАШ-873 (М, -01,-03,-04,-05,-06,-07,-08,-09,-10)

www.agro-texnika.ru

Руководство по эксплуатации

Новосибирск, 2010г.

www.agro-texnika.ru

СОДЕРЖАНИЕ

Перечень иллюстраций 4
1. Общие сведения 6
2. Устройство и работа приспособления 7
3. Техническая характеристика 9
4. Требования безопасности 10
5. Подготовка к работе 11
6. Порядок работы 15
7. Техническое обслуживание 18
8. Возможные неисправности и методы их устранения 22
9. Правила хранения 23
10. Комплектность 24
11. Свидетельство о приемке 25
12. Гарантии изготовителя 26
13. Транспортирование 27
14. Перечень подшипников качения.....60

www.agro-texnika.ru

ПЕЧЕНЬ ИЛЛЮСТРАЦИЙ

Рисунок 1 - Конструктивное устройство приспособления
Рисунок 2 - Привод шнека и режущих аппаратов
Рисунок 3а - Схема привода приспособления НАШ-873 (-01)
Рисунок 3б - Схема привода приспособления НАШ-873М
Рисунок 3в - Схема привода приспособления НАШ-873-03
Рисунок 3г - Схема привода приспособления НАШ-873-04 (-05, -09, -10)
Рисунок 3д - Схема привода приспособления НАШ-873-06 (-08)
Рисунок 3е - Схема привода приспособления НАШ-873-07
Рисунок 4 - Муфта предохранительная
Рисунок 5 - Режущий аппарат с предохранительной муфтой
Рисунок 6 - Вал передаточный
Рисунок 7 - Вал соединительный
Рисунок 8. - Регулировка транспортера стеблей
Рисунок 9а - Соединение приспособления НАШ-873 (-01) с наклонной камерой комбайнов РСМ-10 «Дон - 1500», «Дон-1500Б» РСМ-8 «Дон-1200», «Енисей-1200-1М» и его модификаций, для комбайна РСМ-101 «Вектор» выпуска до октября 2006г.
Рисунок 9б - Соединение приспособления НАШ-873 М с наклонной камерой комбайнов«ACROS 530» («Дон-1500М»), а также для комбайнов «Дон-1500Б», «Вектор» выпуска после октября 2006г
Рисунок 9в - Соединение приспособления НАШ-873-03 с наклонной камерой комбайнов«Мега».
Рисунок 9г - Соединение приспособления НАШ-873-04 (-05) с наклонной камерой комбайнов«Полесье 1218» и «КЗС-7 Полесье»
Рисунок 9д - Соединение приспособления НАШ-873-06 с наклонной камерой комбайнов«Джон-Дир 1550 CWS».
Рисунок 9е - Соединение приспособления НАШ-873-07 с наклонной камерой комбайнов«Лида 1300»
Рисунок 9ж - Соединение приспособления НАШ-873-08 с наклонной камерой комбайнов«New Holland» с частотой вращения приводного вала 520 об/мин.
Рисунок 9к - Соединение приспособления НАШ-873-09 с наклонной камерой комбайнов«Lexion» и «Tucano» фирмы CLAAS.
Рисунок 9л - Соединение приспособления НАШ-873-10 с наклонной камерой комбайнов SAMPO.
Рисунок 10а - Приводной вал для НАШ-873 (-01)
Рисунок 10б - Приводной вал для НАШ-873М (-03, -04, -05, -06, -07, -08,-09,-10)
Рисунок 11 - Регулировка шнека
Рисунок 12 - Регулировка зазора в режущем аппарате

www.agromashka.ru

Рисунок 13а – Регулировка колебаний транспортера семян
Рисунок 13б - Выставка зазора между корытом успокоителя и транспортером семян
Рисунок 14 - Редуктор конический
Рисунок 15 - Механизм натяжной
Рисунок 16 - Коромысло в сборе
Рисунок 17 - Вал шнека приводной
Рисунок 18 - Схема смазки
Рисунок 19 - Схема зачаливания
Рисунок 20 - Схема расположения подшипников
Рисунок 21а - Вал карданный 10.016.2000-03
Рисунок 21а - Вал карданный 10.016.2000-07.55
Рисунок 21в – Вал карданный Т2 070 А14 А11А

www.agro-texnika.ru

ОБЩИЕ СВЕДЕНИЯ

Техническое описание и инструкция по эксплуатации предназначено для комбайнера и механиков, обслуживающих сельскохозяйственную технику.

Приспособление НАШ–873 используется для уборки подсолнечника во всех зонах его возделывания при влажности семян 12 – 20% и влажности корзинок 50 – 68%.

Приспособление навешивается фронтально на комбайны «Дон - 1500», «Дон-1500Б», «ACROS 530» («Дон-1500М»), «Дон-1200Б», «Вектор», «Мега».

Приспособление поставляется в исполнениях:

НАШ-873 – для комбайнов РСМ-10 «Дон - 1500», «Дон-1500Б» выпуска до октября 2006г.

НАШ-873-01 – для комбайнов РСМ-8 «Дон-1200», «Енисей-1200-1М» и его модификаций, для комбайна РСМ-101 «Вектор» выпуска до октября 2006г.

НАШ-873М – для комбайнов «ACROS 530» («Дон-1500М»), а также для комбайнов «Дон-1500Б», «Вектор» выпуска после октября 2006г.

НАШ-873-03 – для комбайнов «Мега».

НАШ-873-04 – для комбайнов «Полесье 1218»

НАШ-873-05 – для комбайнов «КЗС - 7 Полесье»

НАШ-873-06 – для комбайнов «Джон-Дир 1550 CWS»

НАШ-873-07 – для комбайнов «Лида 1300»

НАШ-873-08 – для комбайнов «New Holland» с частотой вращения приводного вала 520 об/мин.

НАШ-873-09 – для комбайнов «Lexion» и «Tucano» фирмы CLAAS

НАШ-873-10 - для комбайнов SAMPO

Комбайн с приспособлением (в дальнейшем агрегат) обеспечивает: срезание корзинок, вымолот семян из корзинок, сбор очищенных семян в бункер, измельчение обмолоченных корзинок и сбор их в транспортное средство или разбрасывание по полю.

Каждый комбайн, работающий с приспособлениями НАШ-873 и его моделями, должен быть переоборудован для уборки подсолнечника согласно руководства к комбайну.

Комбайны, работающие с приспособлениями НАШ-873 , НАШ-873-01, должны быть оборудованы цепным приводом для понижения частоты вращения молотильного барабана до 3,5…5,3 $с^{-1}$ (210…316 $мин^{-1}$) с целью предотвращения дробления семян.

Уборку подсолнечника предпочтительней производить комбайнами, оборудованными измельчителями соломы ПКН по технологической схеме «Сбор измельченной массы с половой в транспортное средство, прицепленное к комбайну. В качестве транспортного средства может быть использован двухосный тракторный прицеп 2ПТС – 4М.

Приспособление поставляется потребителю в собранном виде на специальной транспортной подставке

www.agro-tehnika.ru

2 УСТРОЙСТВО И РАБОТА ПРИСПОСОБЛЕНИЯ

2.1 Устройство

Приспособление состоит из отдельных узлов, функционально связанных между собой для выполнения технологического процесса уборки подсолнечника.

Основные узлы (рисунок 1): лифтеры 1,2,3, транспортеры семян 4,5,6, привод жатки 15, режущие аппараты 17, шнек 19, рама 21, транспортеры стеблей 22.

Все узлы устанавливаются на общей раме, представляющую собой сварную трубчатую конструкцию с листовой обшивкой.

В нерабочем положении приспособление устанавливается на стойки (опорные трубы) 16.

На видных местах расположены таблички: паспортная и эксплуатационная с требованиями по технике безопасности.

Приспособление снабжено устройством для зачаливания 1 и подставкой 4, используемой для транспортирования отдельно от комбайна (рисунок 19).

Привод шнека и режущих аппаратов осуществляется от нижнего вала наклонной камеры комбайна при помощи цепной передачи и карданного вала.

На вал шнека установлена фрикционная предохранительная муфта 4 (рисунок 2). Предохранительные муфты установлены также на каждом режущем аппарате (рисунок 5).

Режущие аппараты разделены на две части – правую и левую, имеют раздельный привод. Каждая часть режущих аппаратов соединена с приводом – передаточным валом 7, а между собой цепными муфтами 8, установленными на соединительных валах 11, 12 (рисунок 2).

Режущие аппараты и транспортеры стеблей в зависимости от расположения имеют правое или левое вращение, которое получают установкой редуктора ведущей шестерней вправо или влево. Место расположения ведущей шестерни обозначено на корпусе редуктора краской.

Над режущими аппаратами расположены транспортеры семян 4, 5, 6 (рисунок 1), состоящие из вибрационного стола, шарнирно закрепленного на раме.

Транспортеры семян приводятся в движение с помощью коромысел 10 (рисунок 2) и эксцентриков, установленных на соединительных валах 11, 12.

Транспортеры стеблей 22 (рисунок 1) приводятся в движение звездочками 4 (рисунок 8), расположенными на вертикальных валах режущих аппаратов.

Скорость транспортера стеблей изменяют установкой на передаточном валу 7 (рисунок 2) одной из звездочек с числом зубьев 15, 19 или 24.

www.agro-texnika.ru

На приспособлении установлены звездочки с числом зубьев 19, обеспечивающие оптимальную работу транспортеров стеблей. Звездочки с числом зубьев 15, 24 прикладываются к изделию (установлены на осях, приваренных к боковинам).

2.2 Принцип действия

При движении агрегата по полю лифтеры 1, 2, 3 (рисунок 1) разделяют стебли подсолнечника и транспортерами стеблей 22 подают к режущему аппарату 17. Так как поступательная скорость транспортеров стеблей меньше скорости агрегата, стебли, упираясь в лапки транспортера, наклоняются, что способствует срезанию корзинок подсолнечника с укороченной длиной стебля.

Осыпающиеся семена из корзинок попадают на транспортеры семян 4, 5, 6 и подаются к шнеку 19, который подает их вместе с корзинками на транспортер наклонной камеры комбайна. Транспортер наклонной камеры подает корзинки в молотилку комбайна.

www.agro-texnika.ru

www.agro-texnika.ru

4 ТРЕБОВАНИЯ БЕЗОПАСНОСТИ

4.1 **Правила техники безопасности**

В процессе эксплуатации приспособления руководствуйтесь основными правилами техники безопасности:

4.1.1 Соблюдайте правила техники безопасности, изложенные в инструкции по эксплуатации зерноуборочного комбайна.

4.1.2 Не допускайте к работе лиц, не имеющих прав на управление комбайном и не прошедших инструктаж по технике безопасности.

4.1.3 Проинструктируйте комбайнера, работающего с приспособлением, о правилах ухода и ремонта

4.1.4 **ЗАПРЕЩАЕТСЯ** нахождение посторонних лиц рядом или вблизи работающего приспособления.

4.1.5 Все виды регулировок и технического обслуживания производите после полной остановки агрегата и заглушенном двигателе комбайна.

4.1.6 Все работы с приспособлением производите при полном опускании его или фиксировании на телескопических опорах.

4.1.7 При работе приспособления **ЗАПРЕЩАЕТСЯ** снимать или поднимать защитные устройства, находится вблизи движущихся узлов. **ЗАПРЕЩАЕТСЯ** работа с агрегатом, если на приспособлении не установлены и не закреплены защитные устройства.

4.1.9 При переезде с одного поля на другое приспособление перевозите в поднятом и зафиксированном положении.

4.1.10 Перегон комбайна с приспособлением по дорогам общего назначения производится со скоростью не более 16 км/ч на горизонтальном профиле дороги и не более 8 км/ч на уклонах. При поворотах и разворотах снижайте скорость движения до 3-4 км/ч

4.2 Правила пожарной безопасности.

4.2.1 Соблюдайте правила пожарной безопасности, указанные в руководстве по эксплуатации зерноуборочного комбайна.

4.2.2 Укомплектуйте приспособление первичными средствами пожаро -тушения – огнетушителем, лопатой, шваброй.

4.2.3 Периодически очищайте от растительной массы режущие аппараты приспособления, транспортеры стеблей, транспортеры семян.

4.2.4 Не производите сварочные работы в уборочных массивах.

4.2.5 Не допускайте перегрева подшипников, своевременно производите устранение неисправностей.

4.2.6 При техническом обслуживании полностью исключите применение в качестве растворителя этилированного бензина и других легковоспламеняющихся жидкостей.

По санитарным нормам приспособление отвечает единым требованиям к конструкции тракторов и сельскохозяйственных машин по безопасности и гигиене труда.

www.agro-technic.ru

5 ПОДГОТОВКА К РАБОТЕ

5.1 Подготовка комбайна

5.1.1 Установите рабочие органы молотилки комбайна для уборки подсолнечника согласно руководству по эксплуатации комбайна.

Подготовка приспособления

5.2.1 Установите приспособление на ровной площадке на стойки. Высота стоек должна быть 400...500 мм.

5.2.2 Снимите с приспособления транспортную подставку и брус для зачаливания.

5.2.3 Установите щит, подставки и лифтеры в рабочее положение. Проверьте положение лифтеров относительно ровной поверхности. Отклонение носков лифтеров по высоте не должно отличаться более чем на 6 мм.

5.2.4 Установите защитные щиты устройства.

5.3 Присоединение приспособлений НАШ-873 и НАШ-873-01 к наклонной камере комбайна (рисунок 9а)

5.3.1 Опустите наклонную камеру так, чтобы её захваты оказались несколько ниже поперечной трубы приспособления.

5.3.2 Подведите комбайн к приспособлению, стоящему на опорных стойках, до совмещения захватов с трубой и приподнимите наклонную камеру вместе с приспособлением.

5.3.3 Закрепите приспособление на наклонной камере стяжными крючками 2 (рисунок 9а). Опустите приспособление на стойки, поставьте щиток 14.006.481 для НАШ-873 или 14.006.481-01 для НАШ-873-01. Поставьте подставку левую и подставку правую (рисунок1 поз.11,12)

5.3.4 Установите на приводном валу приспособления (рисунок 10а) зубчатый венец звездочки 18 в одной плоскости с зубчатым венцом Z=25 блока звездочек 7 на контрприводном валу (рисунок 9а) и соедините их цепью 6 (42зв.) Перемещением приводного вала натяните цепь 6.

5.4 Присоединение приспособлений НАШ-873 М к наклонной камере комбайна (рисунок 9б)

5.4.1 Подведите комбайн с опущенной наклонной камерой к приспособлению, стоящему на опорных стойках, настолько, чтобы рамка 3 наклонной камеры 4 оказалась напротив зацепов 2 и немного ниже их (рисунок 9б).

5.4.2 Подайте наклонную камеру до легкого касания ее с рамой приспособления.

5.4.3 Поднимайте наклонную камеру до тех пор, пока верхняя труба рамки 3 наклонной камеры будет надежно удерживаться зацепами 2, а

www.agro-texnika.ru

овальные отверстия в торцах нижней рамки установятся против фиксаторов 5.

5.4.4 Закрепите раму приспособления фиксаторами 5.

5.4.5 Соедините вал наклонной камеры с приводом жатки 15 карданным валом 23 (рисунок 1)

5.5 Присоединение приспособлений НАШ-873-03 к наклонной камере комбайна (рисунок 9в)

5.3.1 Подведите комбайн к приспособлению настолько, чтобы выступы 3 наклонной камеры (рисунок 9в) оказались под отверстиями в верхнем брусе 2. Поднимайте наклонную камеру до тех пор, пока выступы 3 не войдут в отверстия 2 верхнего бруса приспособления, а отверстия 6 в нижней части наклонной камеры окажутся напротив фиксаторов 5. Зафиксируйте приспособление.

5.3.2 Соедините вал наклонной камеры с приводом жатки 15 валом карданным 23 (рисунок 1).

5.6 Присоединение приспособлений НАШ-873-04 (-05) к наклонной камере комбайна (рисунок 9г)

5.6.1 Подведите комбайн с опущенной наклонной камерой к приспособлению, стоящему на опорных стойках, настолько, чтобы рамка 3 наклонной камеры 4 оказалась напротив зацепов 2 и немного ниже их (рисунок 9г).

5.6.2 Подайте наклонную камеру до легкого касания ее с рамой приспособления.

5.6.3 Поднимайте наклонную камеру до тех пор, пока верхняя труба рамки 3 наклонной камеры будет надежно удерживаться зацепами 2, а ролики 5 упрутся в кронштейны 7.

5.6.4 Закрепите раму приспособления крючками 6.

5.4.5 Соедините вал наклонной камеры с приводом жатки 15 карданным валом 23 (рисунок 1).

5.7 Присоединение приспособлений НАШ-873-06 к наклонной камере комбайна (рисунок 9д)

5.7.1 Подведите комбайн к приспособлению так, чтобы выступы 2 наклонной камеры (рисунок 9д) располагались под верхним брусом 3 и впереди. Поднимайте наклонную камеру до тех пор, пока она плоскостью 7 упрется снизу в брус 3, а нижняя кромка наклонной камеры со штырями-фиксаторами 5упрется в брус со скобами 6.

5.7.2 Зафиксируйте приспособление в отверстиях 6 штырями 5.

5.7.3 Соедините вал наклонной камеры с приводом жатки 15 карданным валом 23 (рисунок 1).

www.agro-texnika.ru

5.8 Присоединение приспособлений НАШ-873-07 к наклонной камере комбайна (рисунок 9е)

5.8.1 Подведите комбайн к приспособлению так, чтобы балка 3 наклонной камеры 4 (рис.9е) расположилась ниже захвата 2. Введите балку 3 наклонной камеры в захваты 2. Начинайте поднимать приспособление 1 до тех пор, пока штырь 6 не войдет в отверстие, расположенное в нижней части наклонной камеры.

5.8.2 Зафиксируйте штырь 6 ручкой 5 наклонной камеры.

5.8.3 Соедините вал наклонной камеры с приводом жатки 15 карданным валом 23 (рисунок 1).

5.9 Присоединение приспособлений НАШ-873-08 к наклонной камере комбайна (рисунок 9ж)

5.9.1 Подведите комбайн к приспособлению настолько, чтобы зацепы 3 наклонной камеры 4 оказались напротив кронштейнов 2 и немного ниже их (рисунок 9ж).

5.9.2 Подайте наклонную камеру до легкого касания ее с рамой приспособления.

5.9.3 Поднимайте наклонную камеру до тех пор, пока верхняя плоскость 3 наклонной камеры упрется в балку 2, а крючки 6 расположатся над упорами 9. Зафиксируйте приспособление рычагом 5.

5.9.4 Закрепите рычаг 5 защелкой 7.

5.9.5 Соедините вал наклонной камеры с приводом жатки 15 карданным валом 23 (рисунок 1).

5.10 Присоединение приспособлений НАШ-873-09 к наклонной камере комбайна (рисунок 9к)

5.10.1 Подведите комбайн к приспособлению настолько, чтобы зацепы 3 наклонной камеры 4 оказались напротив кронштейнов 2 и немного ниже их (рисунок 9к).

5.10.2 Подайте наклонную камеру до легкого касания ее с рамой приспособления.

5.10.3 Поднимайте наклонную камеру до тех пор, пока зацепы 3 наклонной камеры будут надежно удерживаться кронштейнами 2, а паз 5 установится напротив фиксаторов 6.

5.10.4 Закрепите раму приспособления фиксаторами 6.

5.10.5 Соедините вал наклонной камеры с приводом жатки 15 карданным валом 23 (рисунок 1).

www.agro-tehnika.ru

5.11 Присоединение приспособлений НАШ-873-10 к наклонной камере комбайна (рисунок 9л)

5.11.1 Подведите комбайн к приспособлению настолько, чтобы конический зацеп 3 наклонной камеры 4 оказался напротив кронштейна 2 и немного ниже его (рисунок 9л).

5.11.2 Подайте наклонную камеру до легкого касания ее с рамой приспособления.

5.11.3 Поднимайте наклонную камеру до тех пор, пока зацеп 3 наклонной камеры войдет в паз и будет надежно удерживаться кронштейном 2, а пазы 5 установятся напротив фиксаторов 6.

5.11.4 Закрепите раму приспособления фиксаторами 6.

5.11.5 Соедините вал наклонной камеры с приводом жатки 15 карданным валом 23 (рисунок 1).

5.12 Присоединение приспособления с тележки

5.12.1 Установите тележку с приспособлением на ровной площадке удобной для маневрирования комбайном.

5.12.2 Освободите приспособление от элементов крепления к тележке. Остальные операции и их последовательность см. в п. 5.3 или п.5.4 – п.5.11.

www.agro-texnika.ru

5.13 Обкатка

5.13.1 Поднимите приспособление. На малых оборотах двигателя включите привод приспособления и если на первых секундах не слышно дребезжаний и стуков, продолжайте постепенно увеличивать частоту вращения вала двигателя до номинальной.

5.13.2 Через 30…40 мин. выключите привод рабочих органов и проверьте состояние механизмов приспособления. Устраните обнаруженные дефекты.

5.13.3 Продолжительность обкатки на месте 1,5…2 часа.

5.13.4 Обкатку продолжайте на ходу при скорости 5…6 км/ч периодически опуская и поднимая приспособление.

Продолжительность обкатки на ходу не менее 1 часа. После обкатки проведите техническое обслуживание в объеме ЕТО.

5.13.5 Продолжите обкатку приспособления при неполной загрузке в течение 5…8 часов. Рабочая скорость агрегата не должна превышать 6 км/ч при номинальных оборотах двигателя.

5.13.6 Через каждые 1,5…2 часа работы останавливайте агрегат и проверяйте состояние механизмов приспособления, натяжение цепных передач, транспортеров стеблей, затяжку основных резьбовых креплений.

5.13.7 Следите за качественными показателями работы агрегата, проведите, при необходимости, регулировки механизмов обмолота и очистки семян.

5.13.8 Закончив обкатку, тщательно осмотрите приспособление, проверьте состояние механизмов, поведите техническое обслуживание в объеме ТО – 1.

6 ПОРЯДОК РАБОТЫ

6.1 Подготовка поля

Перед началом уборки весь массив необходимо со всех сторон обкосить и разбить на загонки. Ширина прокосов должна быть достаточной для поворотов агрегата. Загонки большой ширины делать не следует, особенно при малой длине гона, тат как увеличатся потери времени на холостой пробег.

При длине гона более 1000 м целесообразно делать поперечные прокосы для подъезда транспорта под загрузку.

6.2 Выбор режимов работы

В зависимости от высоты стеблестоя следует подобрать режим работы приспособления. От того, насколько удачно подобран режим работы, зависит эффективность использования приспособления.

Режим изменяется установкой на передаточных валах 7 (рисунок 2) звездочек с числом зубьев 15, 19 или 24. На предприятии-изготовителе на приспособлении устанавливаются звездочки с числом зубьев 19, которое считается оптимальным на всех скоростях агрегата при среднем стеблестое.

Если высота стеблестоя 0,9…1,4 м, следует установить звездочки с числом зубьев 15, при высоте стебля 1,4…1,8 м – число зубьев звездочек 19, а при высоте свыше 1,8 м следует установить звездочки с числом зубьев 24.

Приспособлением можно убирать и полегшие растения. В этом случае необходимо уменьшить рабочую скорость, опустить пониже приспособление и отрегулировать положение лифтеров.

Регулировка качества очистки производится изменением степени открытия верхнего и нижнего жалюзийных решет, количества воздуха, подаваемого вентилятором и наклона гребенок удлинителя решета.

Для получения чистого вороха на верхнем решете установите зазоры не более 12мм, на нижнем – не более 8 мм, на удлинителе верхнего решета – не более 14мм. Наклон удлинителя решета такой же, как и при уборке зерновых культур.

Частоту вращения вентилятора очистки отрегулируйте на режим 650 мин$^{-1}$, жалюзи надставки удлинителя прикройте полностью.

6.3 Уборка

Уборку подсолнечника ведите вдоль рядков, следите за точностью движения агрегата по рядкам и за корзинками, которые не должны ложиться на транспортеры стеблей. Срез корзинок должен осуществляться с небольшим (150…500 мм) отрезком стебля. Если срез происходит у самого основания корзинок, следует уменьшить поступательную скорость или опустить приспособление.

www.agro-tehnika.ru

При срезе корзинок с большими отрезками стеблей поступательную скорость агрегата следует увеличить или приподнять приспособление.

Во время уборки контролируйте работу молотильного барабана по корзинкам, которые из молотилки должны выходить целыми и полностью очищенными от семян, за исключением центральной части корзинок, где зерно щуплое.

При уборке подсолнечника с повышенной влажностью и обнаружении недомолота зазоры между бичами барабана и планками подбарабанья следует несколько уменьшить. Если корзинки выходят из молотилки разбитыми на куски, зазоры необходимо увеличить, так как в этом случае будет происходить повышенное дробление семян, увеличится сорность бункерного вороха и сход полноценного зерна с очистки в потери.

Внимательно следите за работой механизмов приспособления и молотилки. Не допускайте забивания рабочих органов. При малейших признаках накопления растений на рабочих органах останавливайте агрегат и очищайте их. При необходимости произведите соответствующие регулировки в молотилке согласно руководству по эксплуатации комбайна.

6.4 Регулировки

6.4.1 Шнек

Зазоры между спиралями шнека и днищем, между торцами шнека и боковинами устанавливаются в пределах 6…15 мм на предприятии-изготовителе.

Установка нужной величины зазора по всей длине шнека производится следующим образом (рисунок 11):

расслабьте болты 7 на подвижных пластинах 6;

ослабьте натяжение цепей;

регулировочным болтом 9 установите шнек так, чтобы между спиралями шнека 1, дном желоба 2 и очищающим ножом 10 зазор был равномерным, а величина его составляла 6…15 мм;

застопорите регулировочный болт 9 гайками и затяните болты 7;

натяните приводные цепи.

Зазор между торцами шнека и боковинами устанавливается перемещением шнека в осевом направлении.

Для этого ослабьте болты 5 на ступице 4, установите в нужное положение шнек и затяните болты 5.

6.4.2 Предохранительная муфта привода шнека (рисунок2, рисунок4).

Регулировка на величину передаваемого крутящего момента муфты 4 (рисунок 2) заключается в равномерном сжатии (ослаблении) пружин 8 (рисунок 4) до обеспечения передачи крутящего момента 550±40 Нм.

www.agro-technika.ru

6.4.3 Привод режущих аппаратов и транспортеров стеблей (рисунок5)

Регулировку предохранительной муфты производят гайками 10, сжимая пружины 9 до обеспечения передачи крутящего момента 100±10 Нм.

6.4.4 Зазор между сегментами 1 дискового ножа и противорежущей пластиной 2, который должен быть не более 1 мм, устанавливают шайбами 3, меняя их количество (рисунок 12)

6.4.5 Натяжение цепи 1 транспортера стеблей (рисунок 8) производят перемещением звездочки 3 по пазу опоры с помощью гайки регулировочной 7 и пружины 2. В правильно натянутом транспортере отклонение лапки должно быть в пределах 10 мм при приложении на ее конце усилия 5 кгс.

6.4.6 Установку планок стеблеотводов на размер 55…60 мм производите перемещением направляющей планки 5 (рисунок 8), предварительно освободив от затяжки болты 6.

6.4.7 Величину вибрационных движений транспортера семян (рисунок 13а) производить регулировочным винтом 2, ударяющимся в отбойник 3 транспортера семян 1. Максимальное ограничение величины колебаний транспортера осуществляется положением амортизаторов 4 в зеве упора 5. Оптимальная амплитуда колебаний 4…8 мм (устанавливается на предприятии изготовителе)

Не допускаются удары металлических частей транспортера по цепи и по корыту успокоителя. Регулируется выставлением упора 5 относительно кронштейна 6 .

При выставлении упора обязательно касание обоих амортизаторов 4 к нижней части упора 5. Зазор между ребром транспортера и корытом или цепью не менее 3 мм. (рисунок 13б)

6.4.8 Конический редуктор (зацепление) (рисунок 14) регулируют только в случае его ремонта. Регулировка состоит в обеспечении зазора в зубчатом зацеплении в пределах 0,05…0,2 мм. Регулируется зазор изменением количества прокладок 7,8,9 межу корпусом и стаканом и прокладок 17,25 – между крышками 11 и подшипниками 14. После сборки валы редуктора должны проворачиваться вручную в обе стороны без заеданий.

6.4.9 При необходимости замены редуктора в приводе следует перед его установкой на раме произвести регулировку соосности валов. Для этого соедините концы валов редуктора и концы соединительных валов цепными муфтами. Затем прокрутите вручную соединенную группу редукторов при снятой приводной цепи. Если во время вращения установленный редуктор будет «плавать» и между его основанием и опорным кронштейном будет появляться зазор, положите под его основание (на отверстие крепления) шайбы, чтобы ликвидировать «плавание» редуктора. Толщину и количество шайб выбирайте в зависимости от величины зазора.

www.agro-tehnika.ru

7 ТЕХНИЧЕСКОЕ ОБСЛУЖИВАНИЕ

Настоящие правила технического обслуживания обязательны при эксплуатации приспособления.

Необходимый инструмент для технического обслуживания входит в комплект, прикладываемый к зерноуборочному комбайну.

Приспособление в течение всего срока службы должно содержаться в технически исправном состоянии, которое обеспечивается системой мероприятий по техническому обслуживанию.

7.1 Виды и периодичность технического обслуживания

– ежесменное техническое обслуживание (ЕТО) – через каждые 8 – 10 часов работы перед началом или в конце смены;

– периодическое техническое обслуживание (ТО-1) – через каждые 60 часов работы.

7.2 Перечень работ, выполняемых по каждому виду технического обслуживания.

www.agro-texnika.ru

7.2.1 Ежесменное техническое обслуживание (ЕТО)

Содержание работ	Технические требования	Инструменты, приспособления, материалы для выполнения работ
1 Очистите приспособление от грязи и растительных остатков		Чистик, ветошь (ЗИП комбайна)
2 Проверьте и, при необходимости, отрегулируйте натяжение приводных цепей:		
– транспортеров стеблей	Отклонение лапки цепи транспортера должно быть 7…13 мм при усилии 50Н (5 кгс) на конце лапки	Ключ S = 32
– привода шнека и режущих аппаратов	Стрела провисания ведущих ветвей цепей при приложении усилия 50Н (5 кгс) должна быть в пределах 7…13 мм.	Ключ S = 17

www.agro-texnika.ru

7.2.2 Периодическое техническое обслуживание (ТО-1)

Содержание работ	Технические требования	Инструменты, приспособления, материалы для выполнения работ
1 Выполните операции ЕТО		Комплект ЗИП комбайна
2 Проверьте затяжку креплений: – редукторов – лифтеров – шнека – планок стеблеотводов – приводного вала – передаточного вала	см. п. 7.2.1 Момент затяжки: 55 Нм (5,5 кгс.м) 35 Нм (3,5 кгс.м) 55 Нм (5,5 кгс.м) 55 Нм (5,5 кгс.м) 55 Нм (5,5 кгс.м) 55 Нм (5,5 кгс.м) см. табл. 7.3.1. рис. 18	
3 Произведите смазку		

www.agro-texnika.ru

7.3 Смазка приспособления

В период эксплуатации приспособления необходима своевременная смазка трущихся частей. Смазку следует производить согласно таблицы 7.3.1 Смазочные материалы должны содержаться в чистой таре.

Перед смазкой масленки должны быть очищены от загрязнений. Необходимо систематически проверять состояние уплотнений подшипников. При обнаружении утечки смазки подшипник следует заменить. При смазке втулок предохранительных муфт следите, чтобы смазка не попадала на фрикционные диски.

7.3.1 Таблица смазки

www.agro-texnika.ru

8 ВОЗМОЖНЫЕ НЕИСПРАВНОСТИ И МЕТОДЫ ИХ УСТРАНЕНИЯ

Неисправность, внешнее проявление	Методы устранения, необходимые регулировки и испытания
1	2
Периодический стук приводных цепей. Вытянулись цепи, особенно на первых 50 га уборки.	Подтяните цепи натяжными устройствами. Прокрутите приспособление вхолостую в течение 2 мин.
Остановка транспортера стеблей. Забился канал лифтера.	Очистите канал, проверьте состояние фрикционной муфты на коническом редукторе, при необходимости подтяните гайку муфты. Проверьте натяжение цепи транспортера. При необходимости подтяните. Прокрутите приспособление вхолостую в течение 2 мин.
Остановка шнека приспособления. Забился шнек, попал толстый стебель.	Очистите шнек, проверьте состояние предохранительной муфты шнека. При необходимости подтяните пружины муфты. При наличии неправильно установленного зазора между витками шнека и днищем отрегулируйте. Прокрутите приспособление вхолостую в течение 2 мин.
Остановка всего приспо-собления. Пробуксовывает предохранительная муфта на ведущем валу транспортера наклонной камеры.	Проверьте транспортер наклонной камеры и состояние ведущих звездочек, очистите их от забивания и при необходимости подтяните цепи транспортера. Увеличьте силу сжатия пружин на муфте до допускаемого передаваемого крутящего момента. Прокрутите приспособление вхолостую в течение 3 мин.
Остановилось несколько или все режущие аппара-ты и транспортеры семян Рассоединилась цепь соединитель-ной цепной муфты валов.	Проверьте цепные муфты привода режущих аппаратов. Соедините разъединившуюся цепь. Установите цепь на муфту Прокрутите приспособление вхолостую в течение 3 мин.
Выброс головок подсолнухов из-за высокой скорости вращения режущих аппаратов	Проверить соответствие звездочек на приводном (рис.10а или 10б) и на передаточном (рис.6) валах. Установить звездочки согласно таблиц 10а, 10б и таблицы «Рекомендации по выбору режимов работы», расположенной на ограждении левого привода

www.agrotechnika.md

9 ПРАВИЛА ХРАНЕНИЯ

9.1 Общие требования.

Хранение приспособления должно осуществляться в соответствии с требованиями настоящего РЭ.

Приспособление ставится на хранение:

– кратковременное – непосредственно после окончания работ на период до двух месяцев;

– длительное – не позднее 10 дней с момента окончания работ на период более двух месяцев.

При длительном хранении приспособление устанавливается в закрытом помещении, при кратковременном – закрытом помещении или под навесом, или как исключение на специально оборудованной открытой площадке. Хранение на открытой площадке значительно сокращает срок службы приспособления.

Приспособление, подготовленное к хранению, должно быть сдано механизатором и принято назначенным ответственным лицом.

Постановка приспособления на длительное хранение и снятие с хранения оформляются приемо-сдаточными актами.

Работы, связаннее с хранением приспособления, должны производиться в соответствии с требованиями техники безопасности.

9.2 Подготовка приспособления к кратковременному хранению.

9.2.1 Очистите приспособление от грязи и растительных остатков произведите мойку.

9.2.2 Доставьте приспособление на место хранения и установите на опорные стойки.

9.2.3 Проверьте наружным осмотром техническое состояние приспособления, устраните обнаруженные недостатки, замените изношенные детали.

9.2.4 Нанесите консервационную смазку тонким слоем на все неокрашенные поверхности приспособления, детали трения, шлицевые соединения, ножи приспособления, зубья звездочек, резьбовые поверхности регулировочных механизмов.

9.3 Подготовка приспособления к длительному хранению в закрытом помещении.

9.3.1 Выполните все работы, предусмотренные в пункте 9.2.

9.3.2 Разгрузите пружины натяжных механизмов транспортеров стеблей, предохранительных муфт, нанесите защитную смазку на неокрашенные поверхности пружин.

9.3.3 Замените смазку в конических редукторах.

www.agrotechnika.ru

9.3.4 Восстановите поврежденную окраску на металлических поверхностях приспособления.

9.3.5 Сдайте на склад демонтированные сборочные единицы и детали с приспособления.

9.4 При подготовке приспособления к хранению на открытой площадке выполните все работы, предусмотренные пунктом 9.2 и дополнительно закройте щитами транспортеры семян.

10 КОМПЛЕКТНОСТЬ

Комплектность приспособления согласно упаковочной ведомости.

www.agro-texnika.ru

11 СВИДЕТЕЛЬСТВО О ПРИЕМКЕ

Приспособление для уборки подсолнечника НАШ-873

порядковый номер _____ соответствует техническим условиям ТУ 4735-041-41367741-2007 и признано годным для эксплуатации.

М.П._____ Дата выпуска

Подпись лиц
ответственных
за приемку

Примечание: Свидетельство о приемке заполняет предприятие-изготовитель.

www.agro-texnika.ru

12 ГАРАНТИИ ИЗГОТОВИТЕЛЯ

Предприятие-изготовитель гарантирует соответствие приспособления требованиям ТУ при условии соблюдения потребителем правил эксплуатации, хранения, перевозок, указанных в настоящем руководстве.

Гарантийные обязательства предприятия дают заказчику право на поставку запасных частей вышедших из строя в течение гарантийного срока.

Гарантийный срок эксплуатации 12 месяцев со дня продажи.

Гарантийные обязательства не распространяются на детали, вышедшие из строя по причине естественного износа, подшипники качения, втулочно-роликовые цепи, смазочные материалы, руководство по эксплуатации.

В течение гарантийного срока удовлетворение претензий по качеству изготовления производится в установленном

Русско-Венгерское СП «УНИСИБМАШ»
(Наименование предприятия-изготовителя)

630108, г. Новосибирску ул. Станционная, 30 А т/факс (8-383) 2-119-173, 341-46-44
(Адрес предприятия-изготовителя)

ГАРАНТИЙНЫЙ ТАЛОН

1 Приспособление для уборки подсолнечника НАШ-873
(Наименование изделия)

2 _____
(Число, месяц, год)

3 _____
(Заводской номер изделия)

Изделие полностью соответствует чертежам, техническим условиям, государственным стандартам.

Гарантируется исправность приспособления в течение 12 месяцев с момента получения потребителем.

www.agro-texnika.ru

М.П. Контролер _____ Личная подпись _____ Расшифровка подписи

13 ТРАНСПОРТИРОВАНИЕ

Транспортировка приспособления производится на специальной подставке.

Съемные детали, комплект ЗИП, документация находятся в сплошном ящике.

Размеры приспособления дают возможность его перевозки железнодорожным, речным и автомобильным транспортом.

Для погрузки и разгрузки на приспособлении предусмотрены и отмечены места для зачаливания. Зачаливание и строповку приспособления производите согласно схемы (рисунок 19). На задней части имеются приварные скобки, а спереди смонтирована балка (под лифтерами), они и являются местами зачаливания при подъеме.

После погрузки приспособление необходимо надежно закрепить на платформе транспортного средства.

При перевозке необходимо соблюдать предписанные правила безопасности.

www.agro-texnika.ru

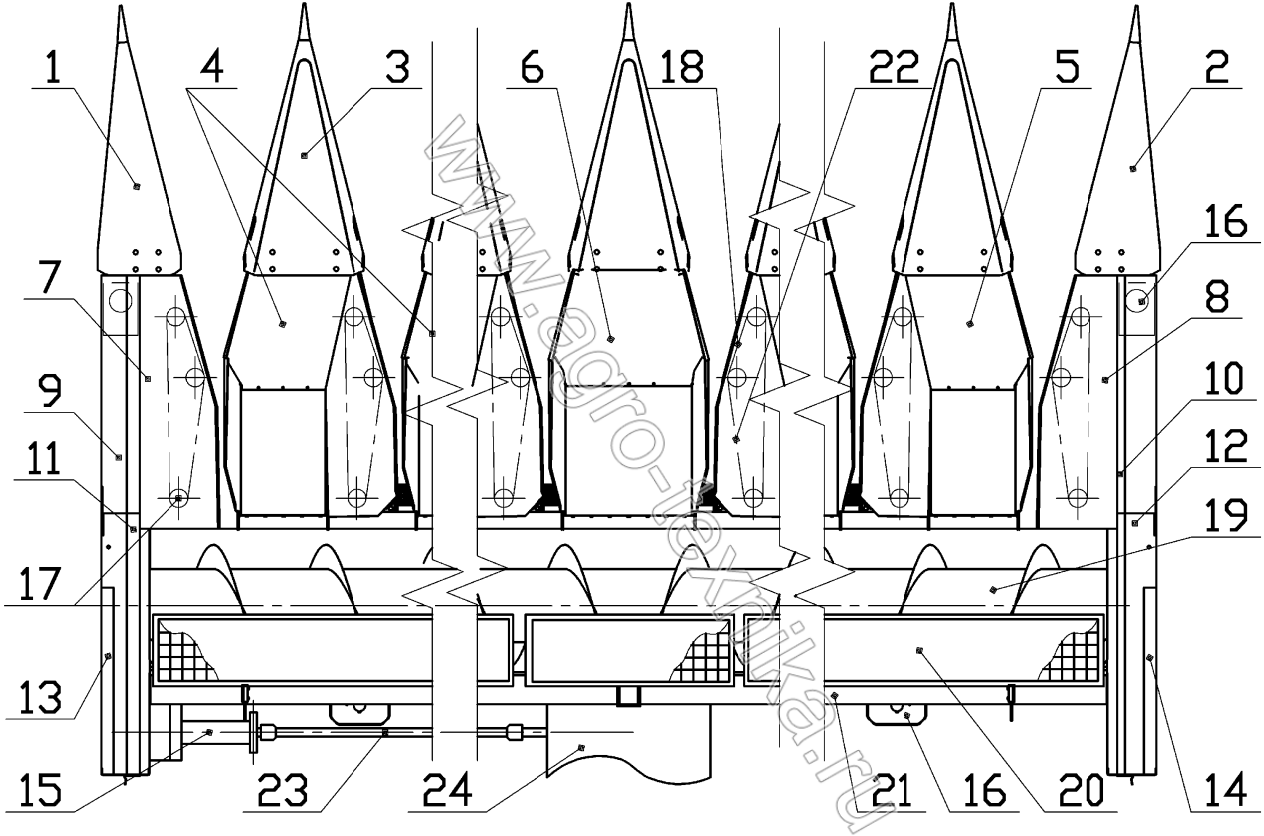

Рисунок 1 – Конструктивное устройство приспособления

www.agro-tekhnika.ru

Рисунок 1 Конструктивное устройство приспособления

Наименование	Обозначение	Кол. шт.	Модель
-1-	-2-	-3-	-4-
1 Лифтер крайний в сборе	ПКД 80.180А	1	Все
2 Лифтер крайний в сборе	ПКД 80.180А-01	1	Все
3 Лифтер средний в сборе	ПКД 80.170А	7	Все
4 Транспортер семян левый	ПКД 80.010Б-01	3	Все
5 Транспортер семян правый	ПКД 80.010Б	3	Все
6 Транспортер семян средний	ПКД 80.100Б	1	Все
7 Стеблеотводитель левый	02-006.210	1	Все
8 Стеблеотводитель правый	02-006.211	1	Все
9 Подставка левая	02-006.089	1	Все
10 Подставка правая	ПКД50.040	1	Все
11 Боковина	02-005.596-01	1	Все
12 Боковина	02-005.596-02	1	Все
13 Дверь	ПКД 07.000	1	Все
14 Дверь правая	ПКД 08.000	1	Все
15 Привод жатки	ПКД 04.000Б	1	НАШ-873
	ПКД 04.000Б-01	1	НАШ-873-01
	01-005.772А-02	1	НАШ-873 М
	01-005.772А-03	1	НАШ-873-03
	01-005.772А-31	1	НАШ-873-04 НАШ-873-05 НАШ-873-06 НАШ-873-07 НАШ-873-08 НАШ-873-09 НАШ-873-10
16 Стойка	25.541.14.40.00	4	Все
17 Режущий аппарат в сборе	05-006.017	8	Все
18 Шпановочный (натяжной) механизм	05-006.021	8	Все

www.agro-texnika.ru

-1-	-2-	-3-	-4-
19 Шнек в сборе 20 Щит	ПКД 02.000 ПКД 03.000	1 1	Все Все
21 Рама в сборе	ПКД 01.000 А ПКД 01.000 А-01 ПКД 41.000А-02 ПКД 41.000А-03 ПКД 41.000А-04 ПКД 41.000А-05 ПКД 41.000А-06 ПКД 41.000А-07 ПКД 41.000А-08 ПКД 41.000А-09 ПКД 41.000А-10	1 1 1 1 1 1 1 1 1 1 1	НАШ-873 НАШ-873-01 НАШ-873 М НАШ-873-03 НАШ-873-04 НАШ-873-05 НАШ-873-06 НАШ-873-07 НАШ-873-08 НАШ-873-09 НАШ-873-10
22 Транспортер стеблей (цепь в сборе)	54-006.080	8	Все
23 Вал карданный		Нет Нет	НАШ-873 НАШ-873-01
	10.016.2000-03	1	НАШ-873 М
	10.016.2000-07.55	1	НАШ-873-03 НАШ-873-04 НАШ-873-05 НАШ-873-07 НАШ-873-08 НАШ-873-10
	Т2 070 А14 А11А	1	НАШ-873-06 НАШ-873-09
24 Наклонная камера комбайна			

www.agro-texnika.ru

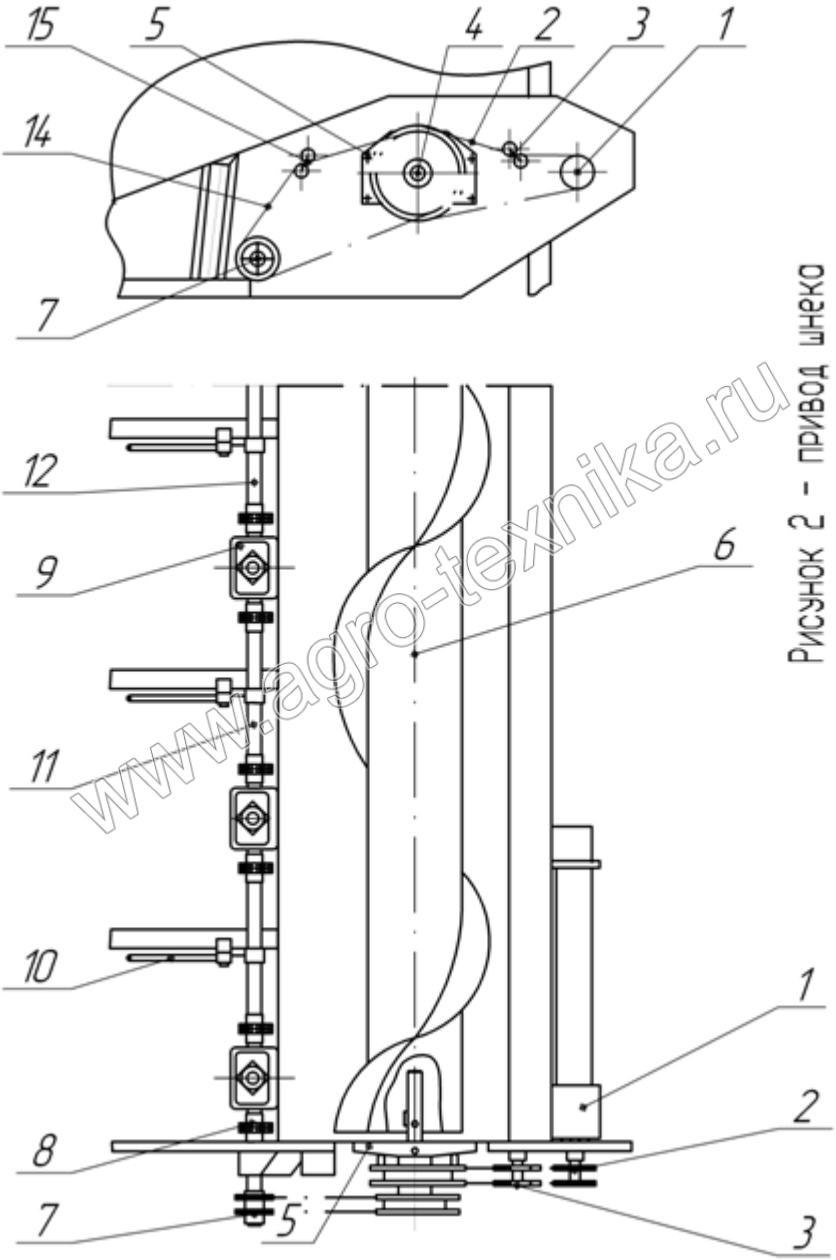

Рисунок 2 – привод шнека и режущих опорных

www.agro-texnika.ru

Рисунок 2. Привод шнека и режущих аппаратов

Наименование	Обозначение	Кол. шт.	Модель
1 Приводной вал	ПКД 04.010А ПКД 04.010А-01 01-005.859-02	1 1 1	НАШ-873 НАШ-873-01 НАШ-873 М
	01-005.859-03	1	НАШ-873-03
	01-005.859-07	1	НАШ-873-04 НАШ-873-05 НАШ-873-06 НАШ-873-07 НАШ-873-08 НАШ-873-09 НАШ-873-10
2 Цепь двухрядная, 106 зв. 3 Натяжной механизм задний 4 Муфта 5 Вал шнека приводной 6 Шнек 7 Вал передаточный 8 Цепь двухрядная, 12 зв. 9 Редуктор конический 10 Коромысло 11 Вал соединительный 12 Вал соединительный 14 Цепь двухрядная, 84 зв.	2ПР-19,05-64 ПКД 04.120 ПКД 04.030А ПКД 52.030 ПКД 02.000 03-005.803 2ПР-19,05-64 03-004.161 01-005.776 01-005.774А 01-005.775А 2ПР-19,05-64	2 1 1 2 1 2 16 8 7 6 1 2	Все Все Все Все Все Все Все Все Все Все Все Все
15 Натяжной механизм 16 Цепь , 46 зв.	ПКД 04.110 ПР-25,4-60	2 1	Все НАШ-873 НАШ-873-01

www.agro-texnika.ru

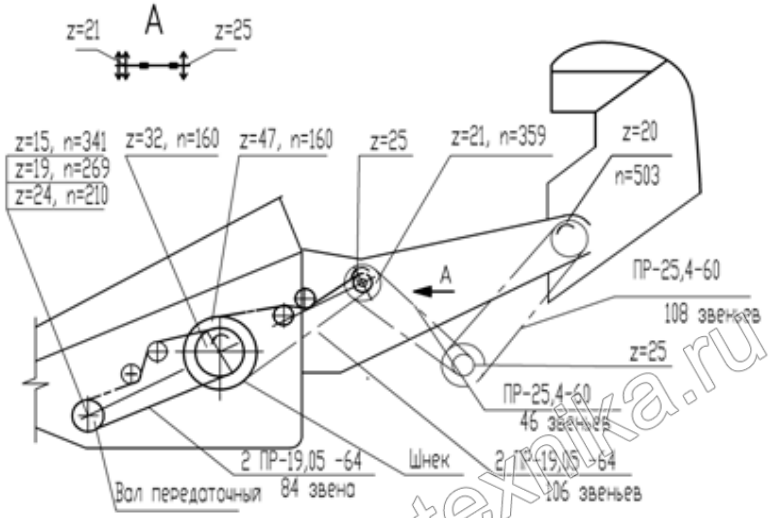

Рисунок 3а - Схема привода приспособления НАШ-873

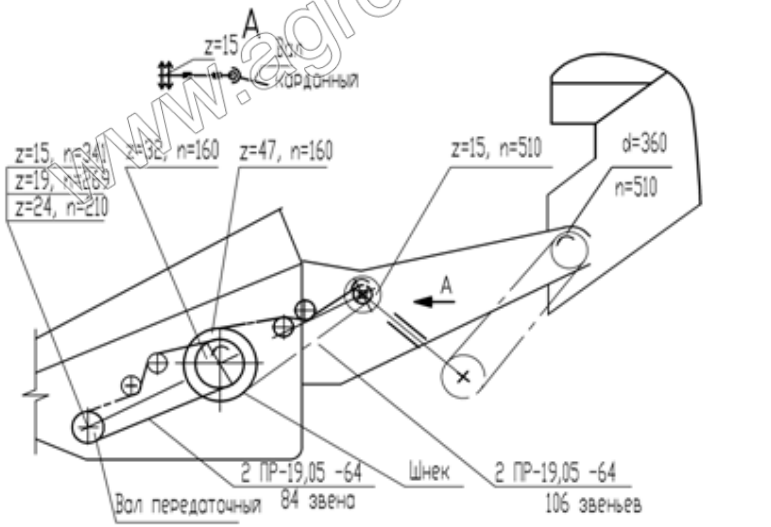

Рисунок 3б - Схема привода приспособления НАШ-873М

www.agrotexnika.ru

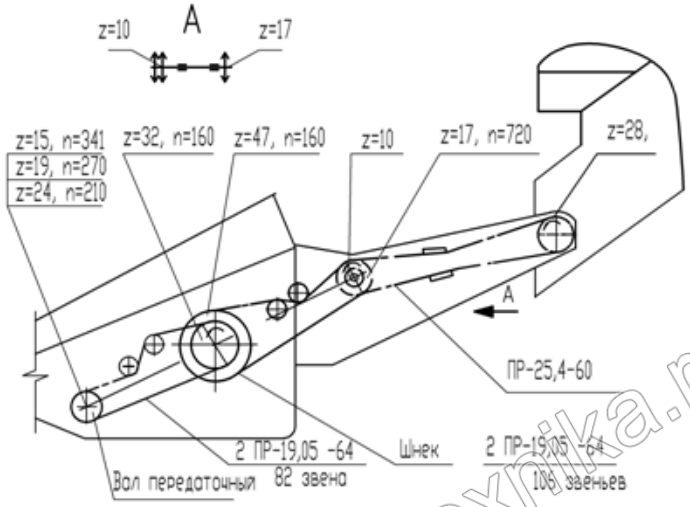

Рисунок 3в - Схема привода приспособления НАШ-873-03

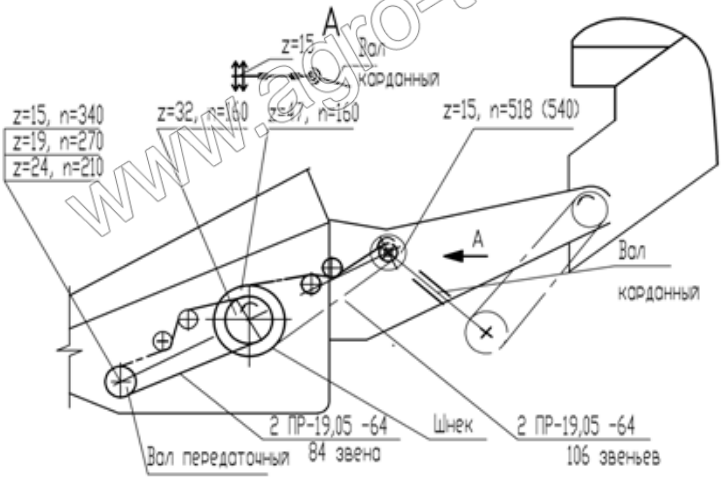

Рисунок 3г-Схема привода приспособления НАШ-873-04
(-05; -09; -10)

www.agro-texnika.ru

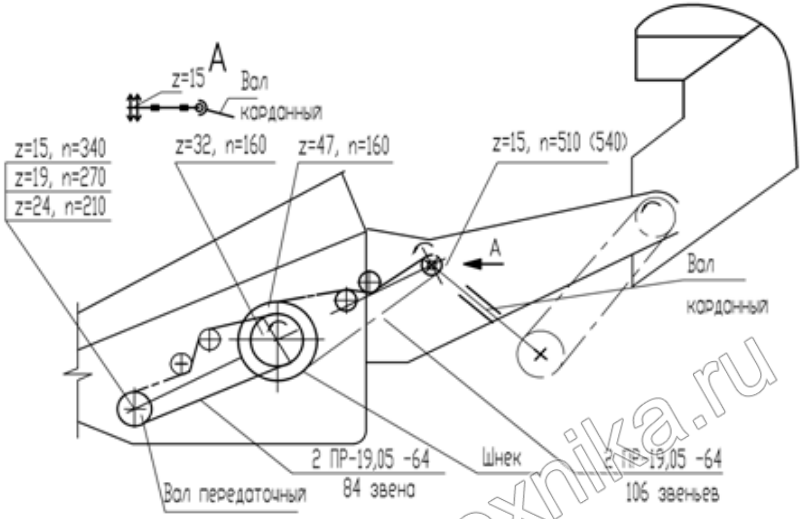

Рисунок 3д – Схема привода приспособления НАШ-873-06(-08)

www.agro-texnika.ru

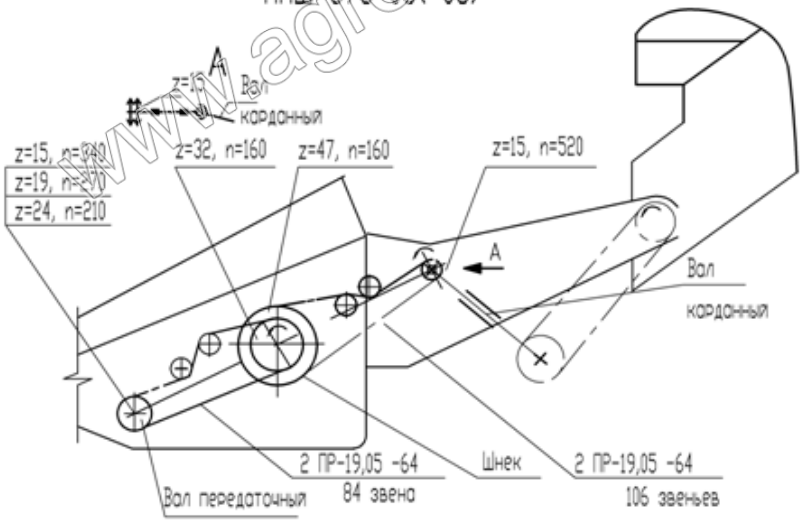

Рисунок 3е – Схема привода приспособления НАШ-873-07

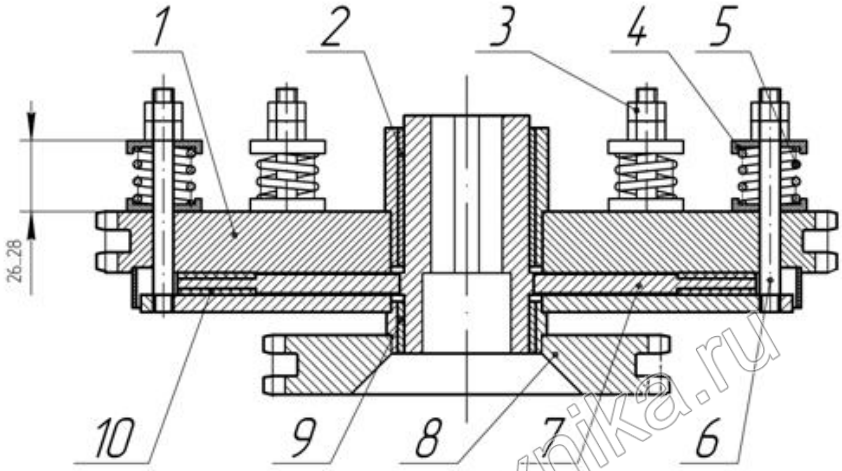

Рисунок 4 – Муфта предохранительная

www.agro-texnika.ru

Наименование	Обозначение	Кол-во на машине, шт.
1 Звездочка двухрядная Z = 47	ПКД 54.050	1
2 Втулка	ПКД 54.101	1
3 Гайка М10		12
4 Шайба	2.600.308	12
5 Пружина	ПРП.05.604	6
6 Шпилька М 10 х 100		6
7 Диск ведомый	ПКД 54.040	1
8 Звездочка в сборе Z=32	ПКД 04.080	1
9 Втулка	ПКД 04.101	1
10 Накладка фрикционная	2.600.307	2

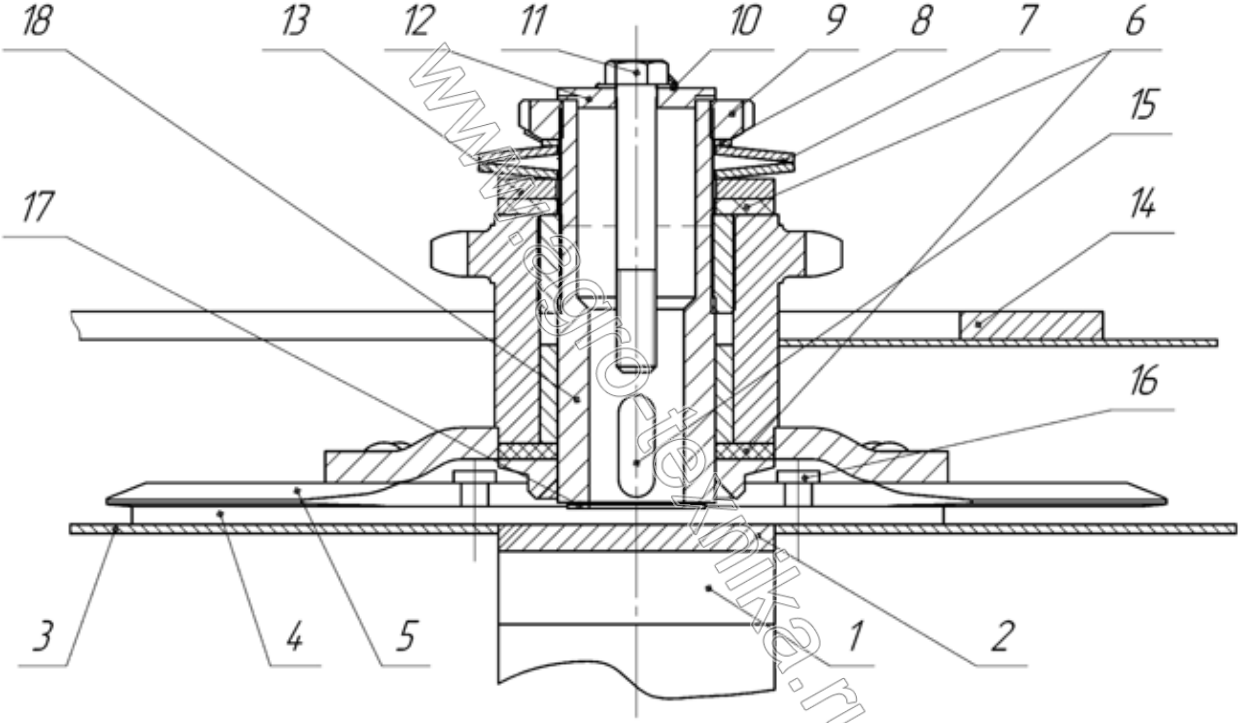

Рисунок 5 – Режущий аппарат с предохранительной муфтой

www.agrotechnika.ru

Рисунок 5 - Режущий аппарат с предохранительной муфтой

Наименование	Обозначение	Кол-во на машине, шт.
1 Редуктор конический	03-004.161	8
2 Шайба	2-600.169	8
3 Щиток	14-004.297	8
4 Противорежущая пластина	13-006.025	4
Противорежущая пластина	13-006.026	8
5 Нож в сборе	05-006.034	8
6 Прокладка фрикционная	2-600.259	16
7 Пружина	2-600.261	16
8 Шайба 39		8
9 Гайка М39х1,5		8
10 Шайба стопорная	2-600.550	8
11 Болт М 10х70		8
12 Вкладыш	2-600.180	8
13 Шайба крепления	2-600.260	8
14 Рычаг	02-006.019/20	4/4
15 Шпонка 8х7х45		8
16 Болт М 10х25		32
17 Прокладка	2-600.181	8
18 Ступица ножа	02-006.035	8

www.agro-texnika.ru

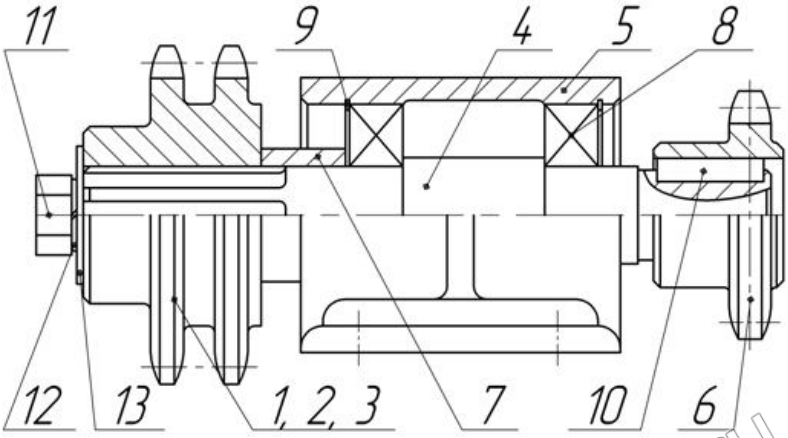

Рисунок 6 - Вал передаточный

Наименование	Обозначение	Кол-во на Машине шт.
1 Звездочка двухрядная Z = 15	24-005.828	2
2 Звездочка двухрядная Z = 19	24-005.818	2
3 Звездочка двухрядная Z = 24	24-005.831	2
4 Вал	30-005.834	2
5 Корпус подшипника	2-600.257А	2
6 Звездочка Z = 12	24-004.212	2
7 Втулка	31-005.835	2
8 Подшипник	180207	4
9 Кольцо	А 72	4
10 Шпонка 8х7х36		2
11 Болт М 10х30		2
12 Пружинная шайба 10		2
13 Шайба	13-005.830	2

www.agro-texnika.ru

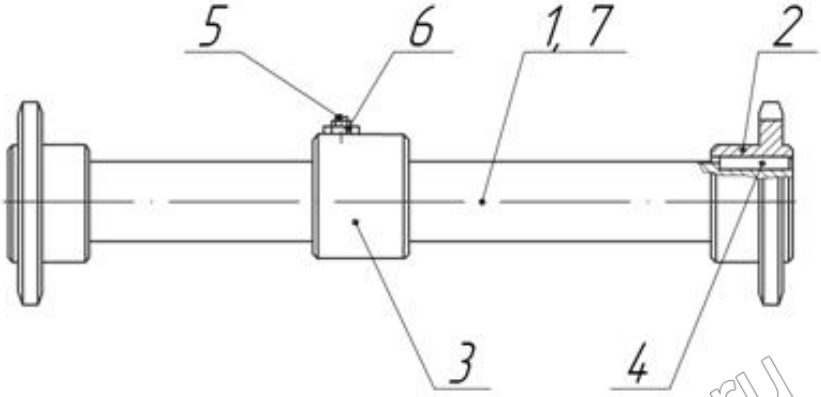

Рисунок 7 - вал соединительный

www.agro-texnika.ru

	Наименование	Обозначение	Кол-во на машине, шт.
1	Вал	30-005.780А	6
2	Звездочка Z = 12	24-004.212	14
3	Эксцентрик	29-005.781А	7
4	Шпонка 8х8х36	34-004.214	14
5	Винт М 8х25		7
6	Гайка М 8		7
7	Вал	30-005.782А	1

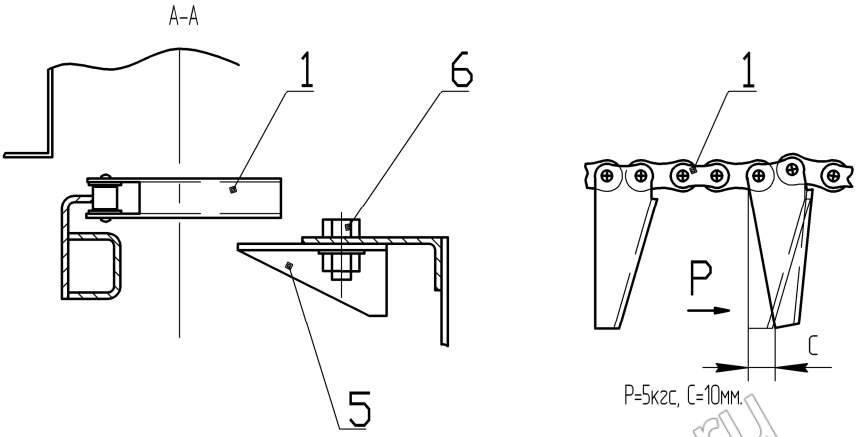

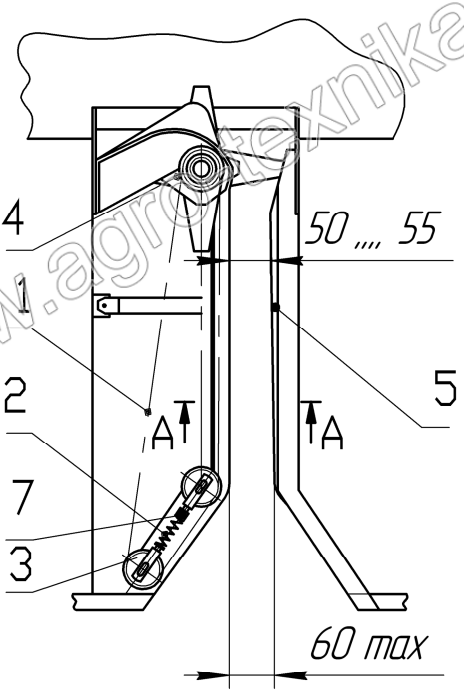

www.agrotexnika.ru

1-Цепь, 2-Пружина, 3-Звездочка, 4-Режущий аппарат, 5-Планка направляющая, 6-Болт М12, гайка М12, шайба 12, 7-гайка регулировочная

Рисунок 8 - Регулировка транспортера стеблей

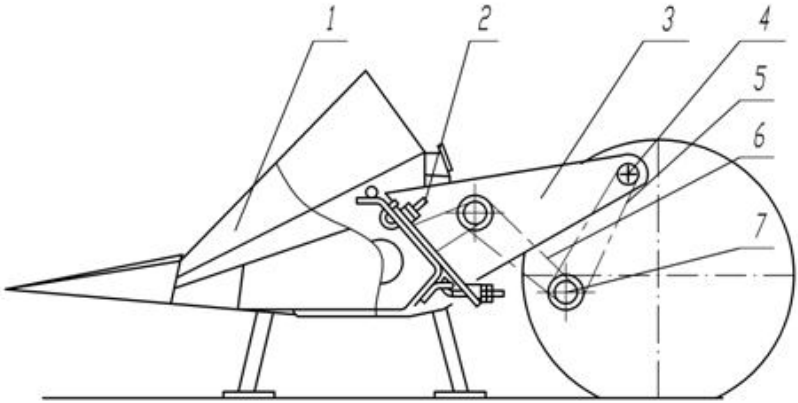

1-Приспособление ПКД 873 (873-01), 2-крючек ПКД 00.030, 3-наклонная камера комбайна,
4-звездочка привода наклонной камеры комбайна, 5-цепь t=25,4 108звеньев,
6-цепь t=25,4 42звена, 7- блок звездочек комбайна

Рисунок 9а - Соединение приспособления НАШ 873 (-01) с комбайном

www.agro-texnika.ru

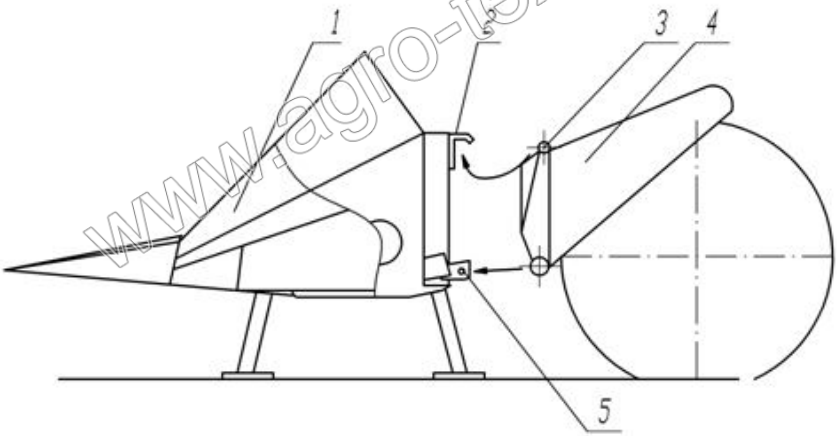

1-Приспособление ПКД-873М, 2-зацеп, 3-рамка наклонной камеры комбайна,
4-наклонная камера комбайна, 5-фиксатор

Рисунок 9б - Соединение приспособления НАШ-873М с комбайном

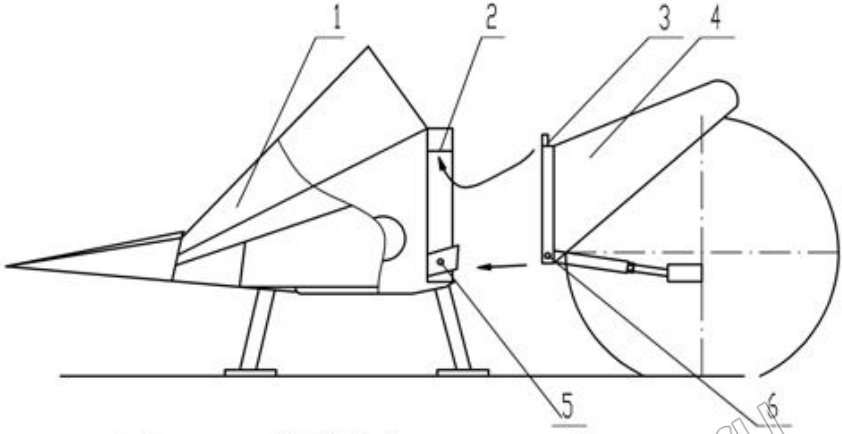

1 - Приспособление ПКД-873-03, 2 - отверстие в балке, 3 - выступ,
4 - наклонная камера комбайна, 5 - фиксатор, 6 - отверстие

Рисунок 9в - Соединение приспособления НАШ-873-03 с комбайном

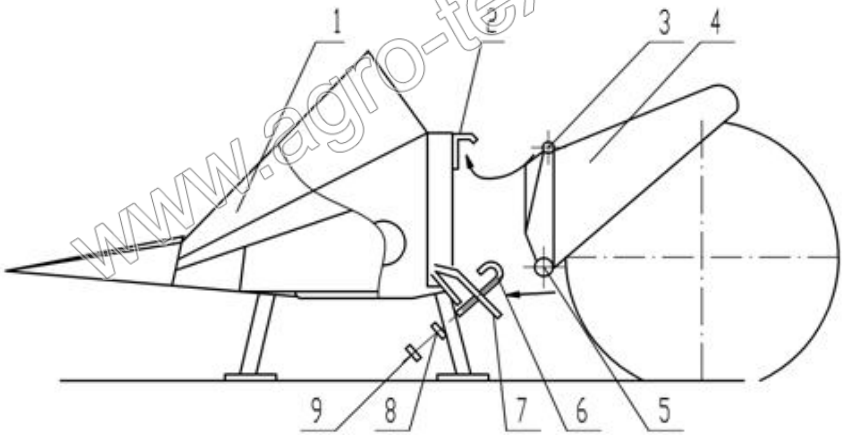

1 - Приспособление ПКД-873-04 (-05), 2 - зацеп, 3 - рамка наклонной камеры, 4 - наклонная камера комбайна, 5 - ролик, 6 - Крючек, 7 - кронштейн, 8 - шайба, 9 - гайка

Рисунок 9г - Соединение приспособления НАШ-873-04 (-05) с комбайном

www.agro-texnika.ru

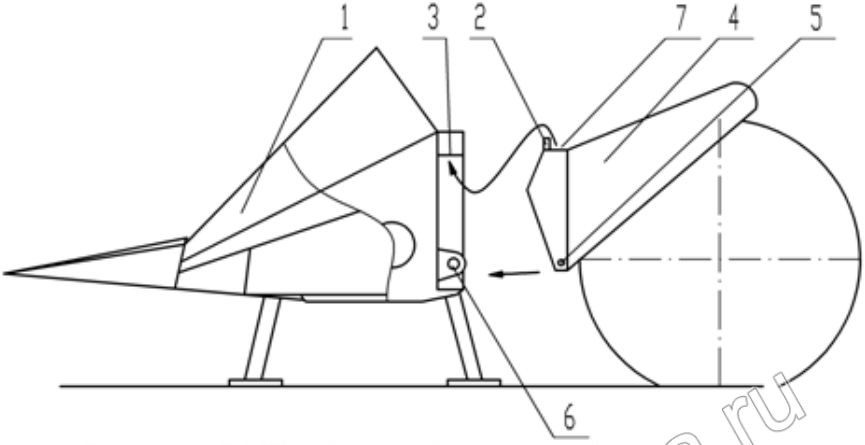

1 - Приспособление ПКД-873-06, 2 - выступ, 3 - верхний брус, 4 - наклонная камера комбайна, 5 - штырь-фиксатор наклонной камеры, 6 - скоба для штыря-фиксатора
7 - плоскость прилегания наклонной камеры к верхнему брусу

Рисунок 9д - Соединение приспособления НАШ-873-06 с комбайном

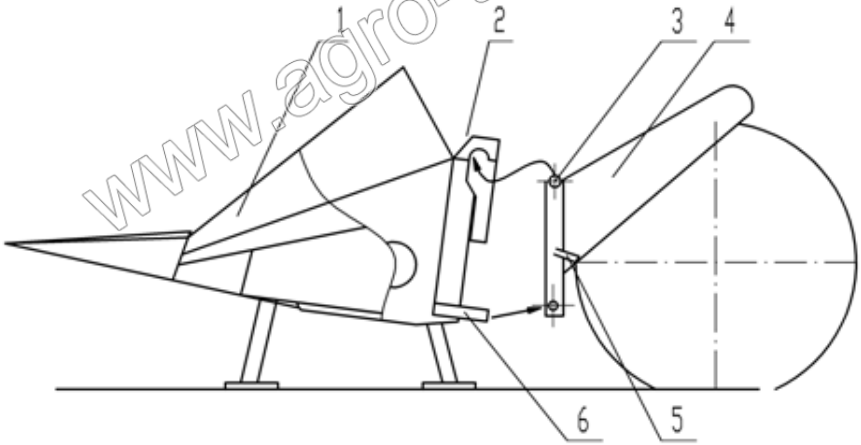

1 - Приспособление ПКД-873-07, 2 - захват, 3 - балка,
4 - наклонная камера комбайна, 5 - ручка, 6 - штырь

Рисунок 9е - Соединение приспособления НАШ-873-07 с комбайном

www.agro-tekhnika.ru

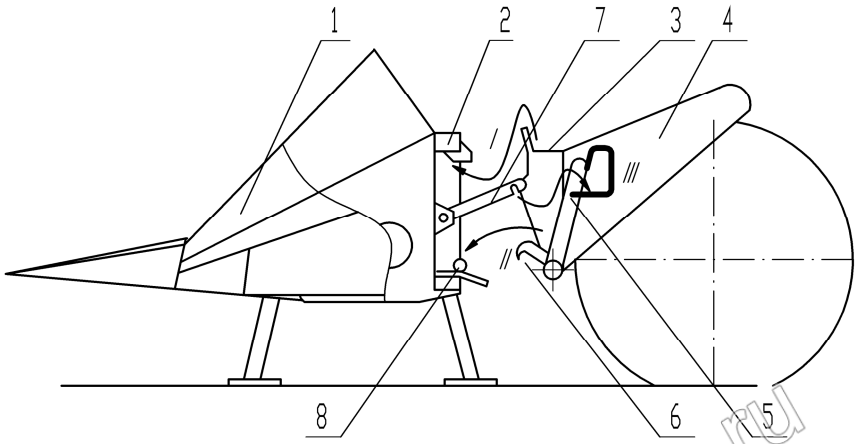

1 - Приспособление ПКД-873-08, 2 - балка, 3 - верхняя плоскость рамки наклонной камеры, 4 - наклонная камера комбайна, 5 - рычаг, 6 - Крюк, 7 - зацелка, 8 - упор

Рисунок 9ж - Соединение приспособления НАШ-873-08 с комбайном

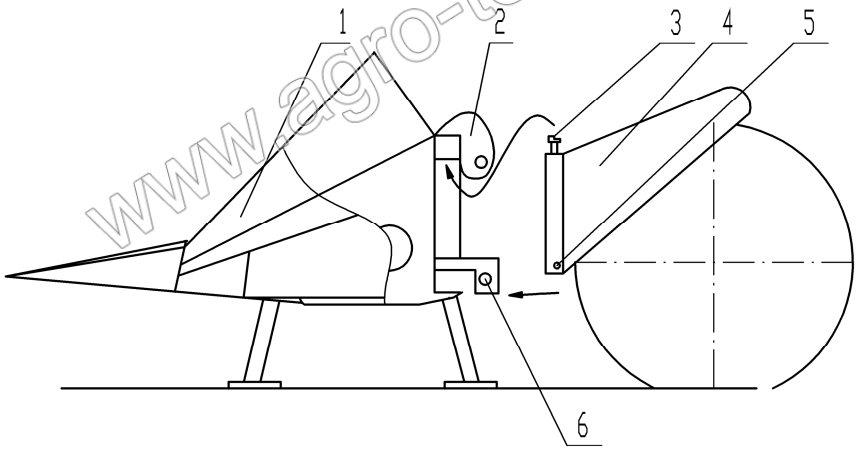

1 - Приспособление ПКД-873-09, 2 - Кронштейн, 3 - зацеп, 4 - наклонная камера комбайна, 5 - паз, 6 - фиксатор

Рисунок 9к - Соединение приспособления НАШ-873-09 с комбайном

www.agro-texnika.ru

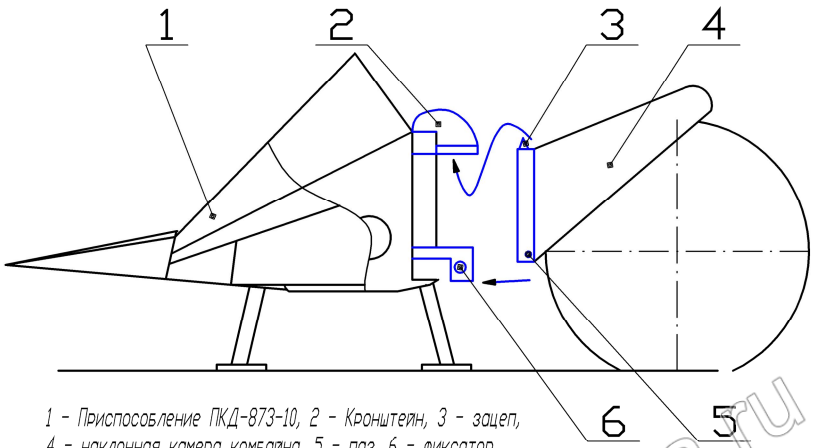

1 - Приспособление ПКД-873-10, 2 - Кронштейн, 3 - зацеп,
4 - наклонная камера комбайна, 5 - паз, 6 - фиксатор

Рисунок 9л - Соединение приспособления НАШ-873-10 с комбайном

www.agro-texnika.ru

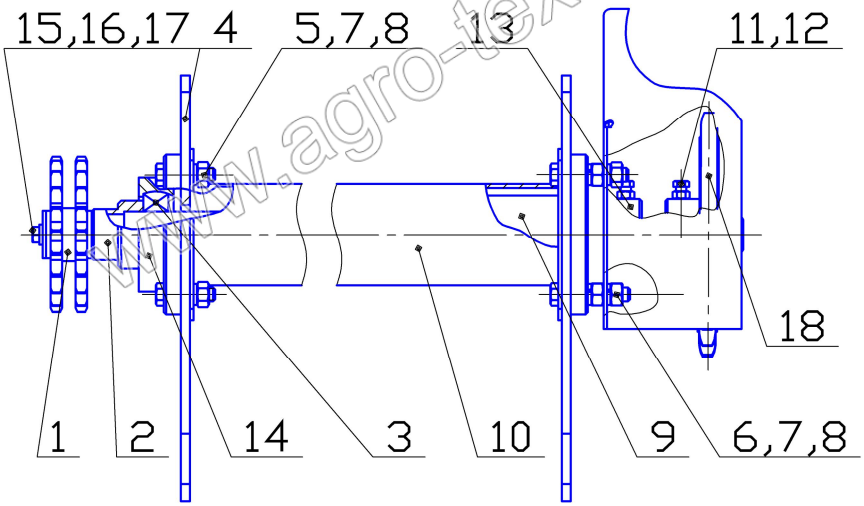

Рисунок 10а - Вал приводной

Рисунок 10а - Вал приводной для НАШ 873 (-01)

Наименование	Обозначение	Кол. шт.	модель
1 Звездочка Z=21	ПКД 04.050	1	НАШ-873(-01)
2 Втулка	ПКД 04.602	1	
3 Корпус подшипника	01-005.509	2	
4 Щиток	13-005.821	2	НАШ-873(-01)
5 Болт М12х45		5	
6 Болт М12х60		3	
7 Гайка М12		11	
8 Шайба 12 65 Г		19	
9 Вал	ПКД 04.040	1	НАШ-873
	ПКД 04.040-01	1	НАШ-873-01
10 Труба защитная	ПКД 04.020	1	НАШ-873
	ПКД 04.020-01		НАШ-873-01
11 Болт М8х25		4	НАШ-873(-01)
12 Гайка М8		4	НАШ-873(-01)
13 Кольцо стопорное	ПСП01-005.508	1	
14 Подшипник	1580209КС17	2	
15 Шайба	13-005.830	1	
16 Болт М 10х25		1	НАШ-873(-01)
17 Шайба 10 65Г		1	
18 Звездочка Z=25		1	

www.agro-texnika.ru

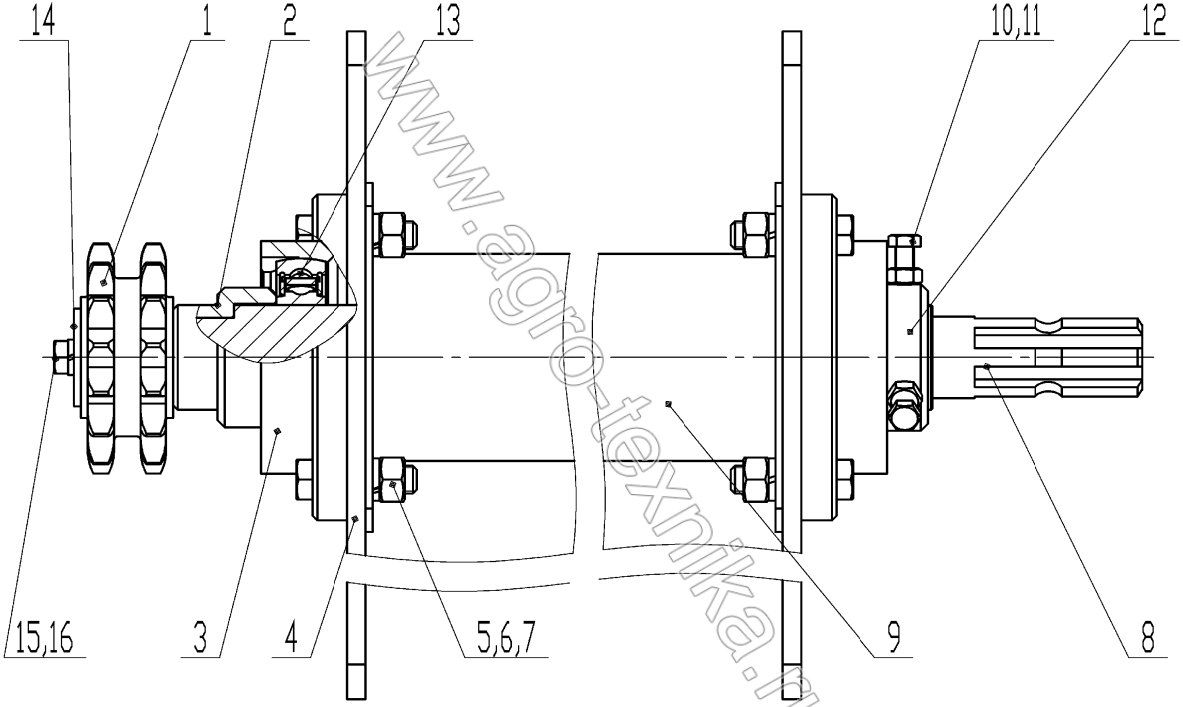

www.agro-texnika.ru

Рисунок 10 б – Вал приводной

Рисунок 10б. Приводной вал для НАШ 873 М (-03,-04,-05, -06, -07, -08, -09, -10)

Наименование	Обозначение	Кол, шт.	модель
1 Звездочка Z=15	24-005.828	1	НАШ-873 М, НАШ-873-04 (-05,-06,-07 -08,-09,-10)
1 Звездочка Z=10	24-005.829	1	НАШ-873-03
2 Втулка 3 Корпус подшипника 4 Щиток 5 Болт М12х45 6 Гайка М12 7 Шайба 12 65 Г	31-005.835 01-005.509 13-005.821	1 2 2 8 8 8	НАШ-873 М НАШ-873-03 (-04,-05,-06,-07 -08,-09,-10)
8 Вал	30-005.860-02	1	НАШ-873М
	ПКД 04.040-03	1	НАШ-873-03 (-04,-05,-06,-07 -08,-09,-10)
9 Труба защитная	02-005.820-02	1	НАШ-873 М
	02-005.820-03	1	НАШ-873-03 (-04,-05,-06,-07 -08,-09,-10)
10 Болт М8х25		3	НАШ-873 М НАШ-873-03 (-04,-05,-06,-07 -08,-09,-10)
11 Гайка М8		3	
12 Кольцо стопорное 13 Подшипник 14 Шайба 15 Болт М 10х25 16 Шайба 10 65Г	ПСП01-005.508 1580209КС17 13-005.830	1 2 1 1 1	

www.agro-texnika.ru

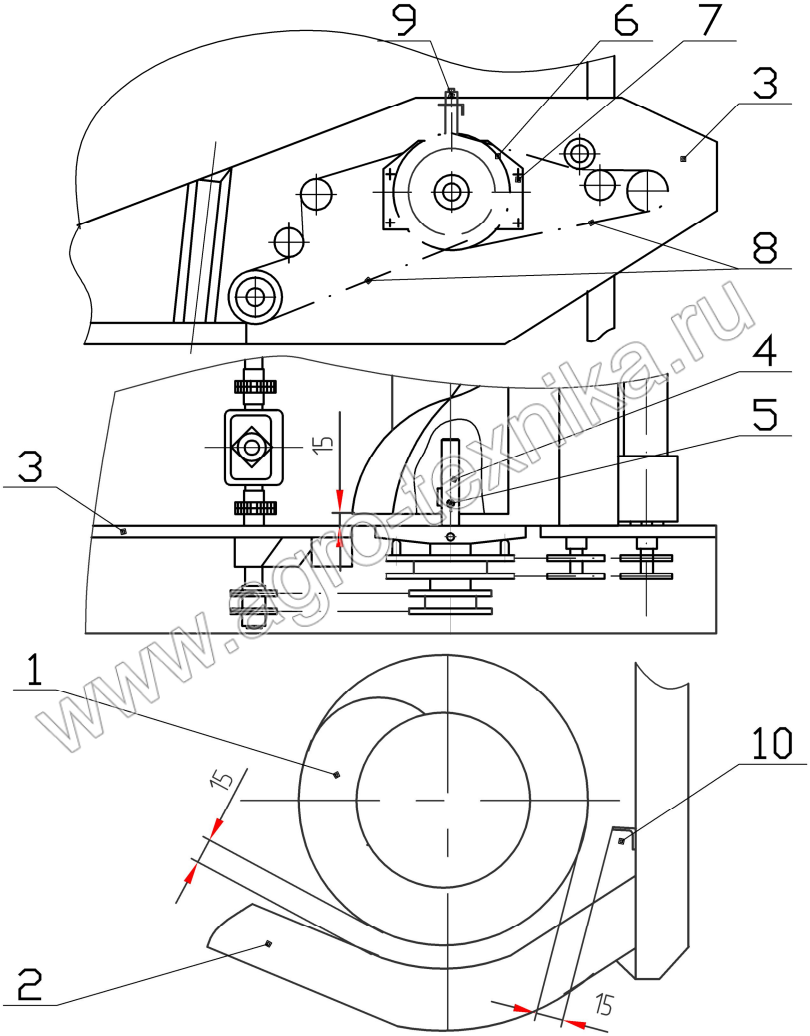

www.agro-texnika.ru

1 - Шнек,2 - Рама,3 - Боковина,4 - Втулка,5 - Болт М12, 6- Пластина подвижная
7 - Болт М10, 8 - Цепи привода,9 - Регулировочный болт,10 - Уголок-отражатель

Рисунок 12 - Регулировка шнека

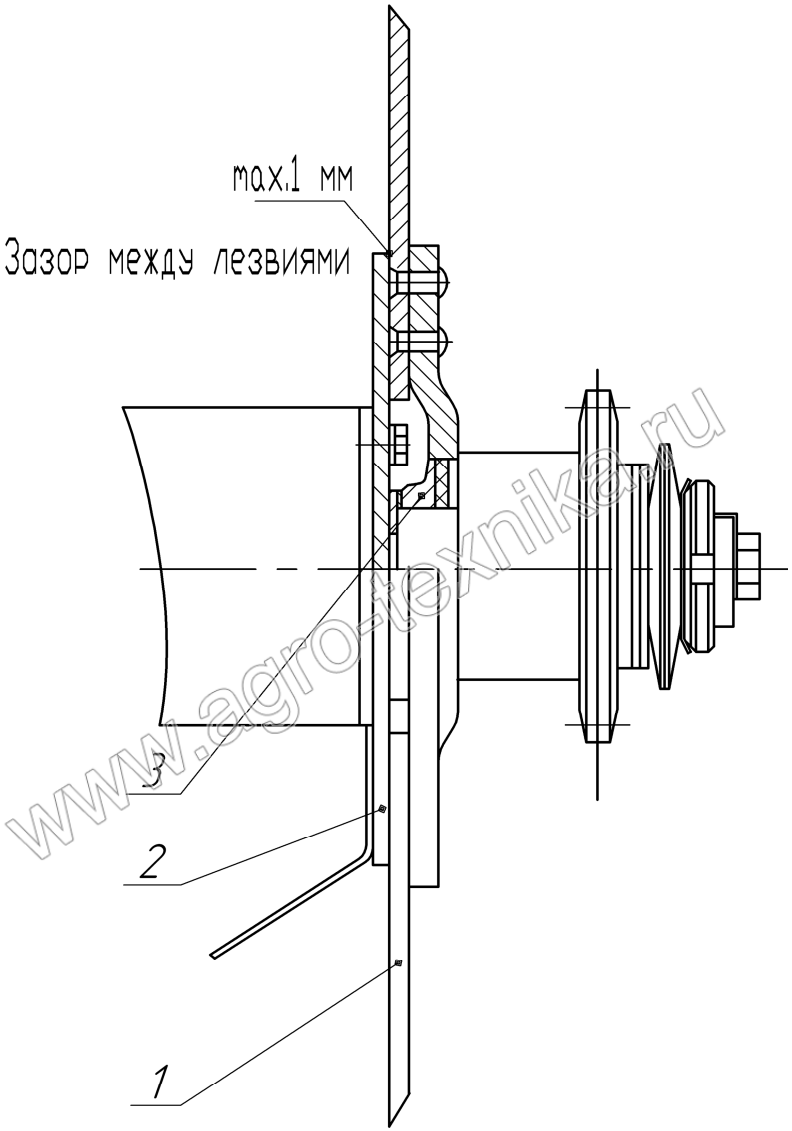

www.agro-teknika.ru

1- Дисковый нож; 2 - противорежущая пластина; 3 - Шайба

Рисунок 12 - Регулировка зазора в режущем аппарате

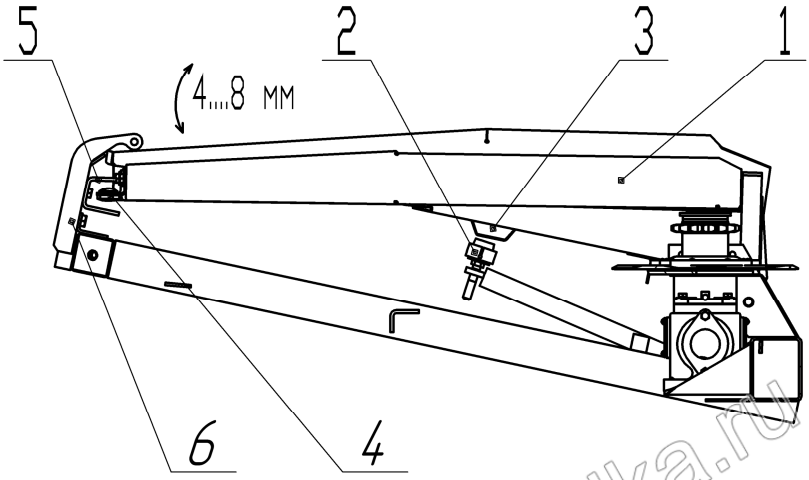

1 – транспортер семян, 2 – винт регулировочный, 3 – отбойник, 4 – амортизатор, 5 – упор, 6 – кронштейн

Рисунок 13а – Регулировка колебаний транспортера семян

www.agro-texnika.ru

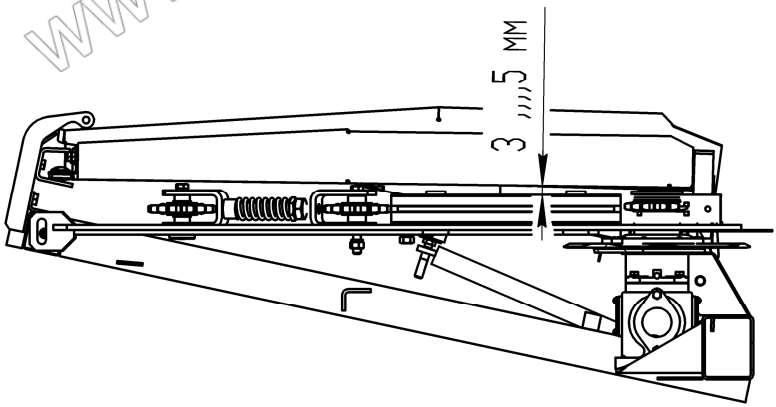

Рисунок 13б – Выставка зазора между корытом успокоителя и транспортером семян

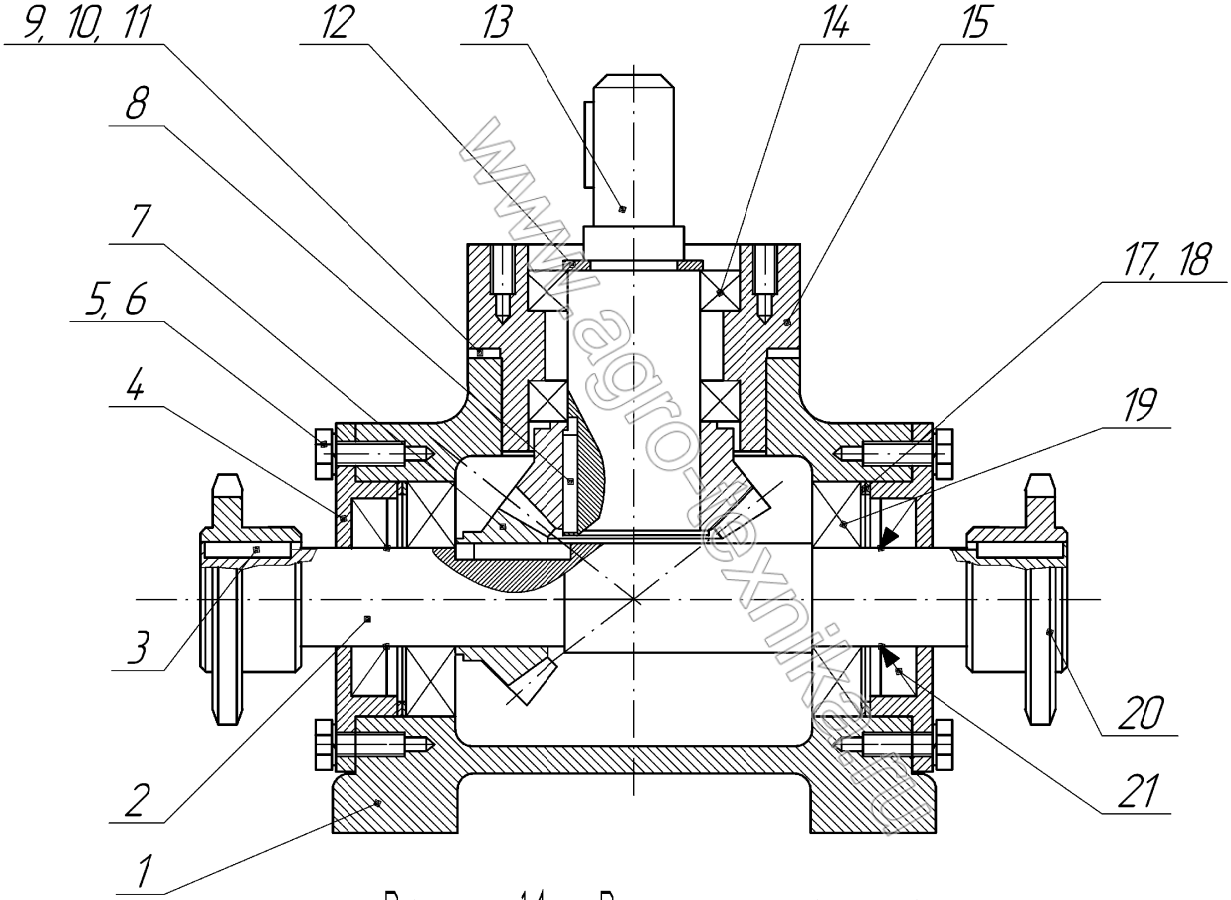

Рисунок 14 – Редуктор конический

www.agrotechnika.ru

Рисунок 14 - Редуктор конический

Наименование	Обозначение	Кол-во на машине, шт.
1 Корпус	40-004.224	8
2 Вал горизонтальный	2-600.239	8
3 Шпонка 8х7х36		24
4 Крышка	2-600.234	16
5 Болт М 8х20		32
6 Шайба пружинная 8		32
7 Шестерня коническая	2-600.244	16
8 Шпонка 8х7х25		8
9 Прокладка		32
10 Прокладка		48
11 Прокладка		48
12 Кольцо В 30		8
13 Вал вертикальный	2-600.243	8
14 Подшипник 180206		16
15 Крышка корпуса	2-600.242	8
17 Прокладка	13-005.777	24
18 Прокладка	13-005.778	32
19 Подшипник 306		16
20 Звездочка Z = 12	24-004.212	15
21 Манжета 2-30х52		16

www.agro-texnika.ru

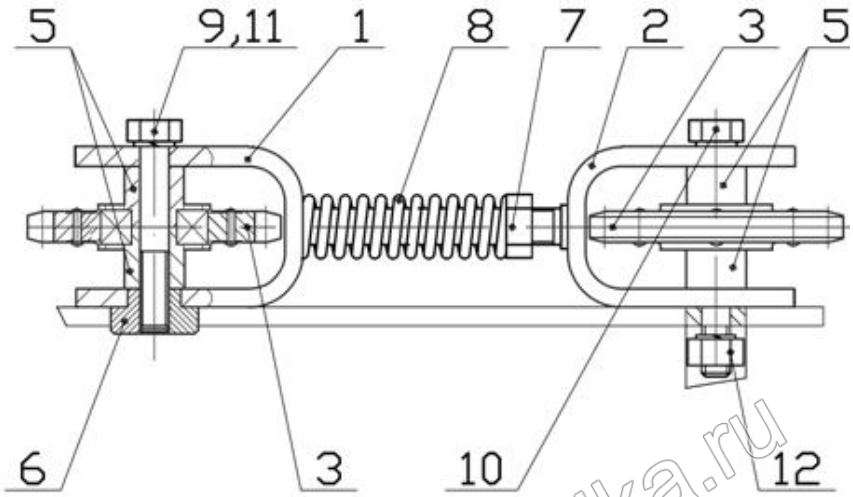

Рисунок 15 - Механизм натяжной

	Наименование	Обозначение	Кол-во на машине, шт.
1	Кронштейн передний в сборе	02-006.054	8
2	Кронштейн задний в сборе	02-066.055	8
3	Звездочка натяжная	Н.206.07.000А	16
5	Втулка распорная	31-006.061	32
6	Гайка ведущая	33-006.062	8
7	Гайка М 16	05-006.021-01	16
8	Пружина	50-004.340	8
9	Болт М 12х80		8
10	Болт М 12х100		8
11	Пружинная шайба М 12		16
12	Гайка М 12		8

www.agro-texnika.ru

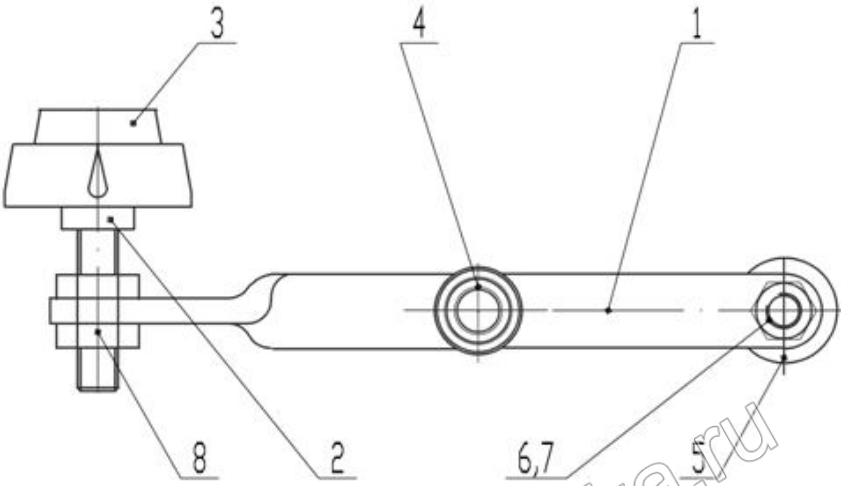

Рисунок 16 - Коромысло в сборе

	Наименование	Обозначение	Кол-во на машине, шт.
1	Рычаг сварной	02-005.784	7
2	Болт сварной	02-005.785	7
3	Пробка резиновая	01-005.783/1	7
4	Вкладыш	69-004.243А	7
5	Ролик	КР 32 ПП/1	7
6	Гайка М 12		7
7	Шайба пружинная 12		7
8	Гайка М 12		14

www.agro-texnika.ru

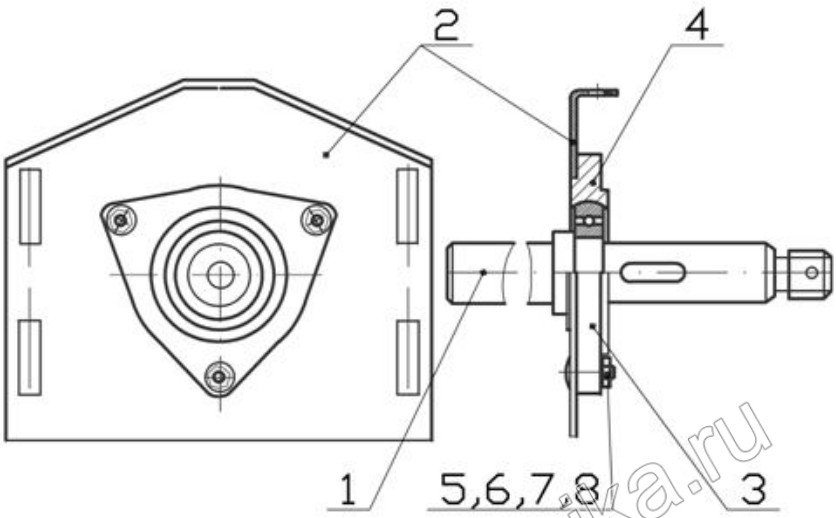

Рисунок 17 - Вал шнека приводной

	Наименование	Обозначение	Кол-во на машине, шт.
1	Вал	ПКД 52.601	2
2	Пластина подвижная	2-600.166А	2
3	Корпус подшипника	11.027.106	2
4	Подшипник	1580209КС17	2
5	Болт М 10х35		6
6	Гайка М 10		6
7	Шайба С 10		6
8	Шайба пружинная 10		6

www.agro-texnika.ru

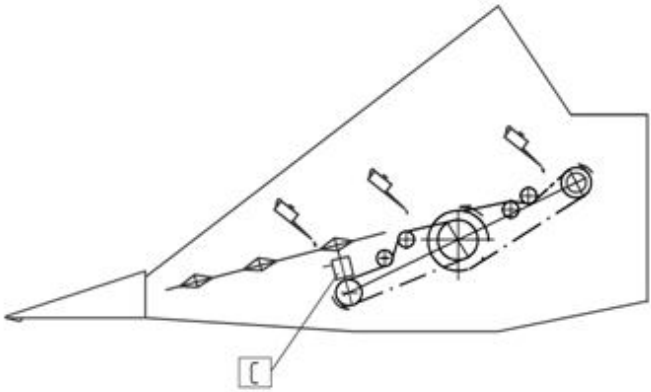

- через 60 часов (масло трансмиссионное)

- через 60 часов (солидол)

Рисунок 18 - Схема смазки

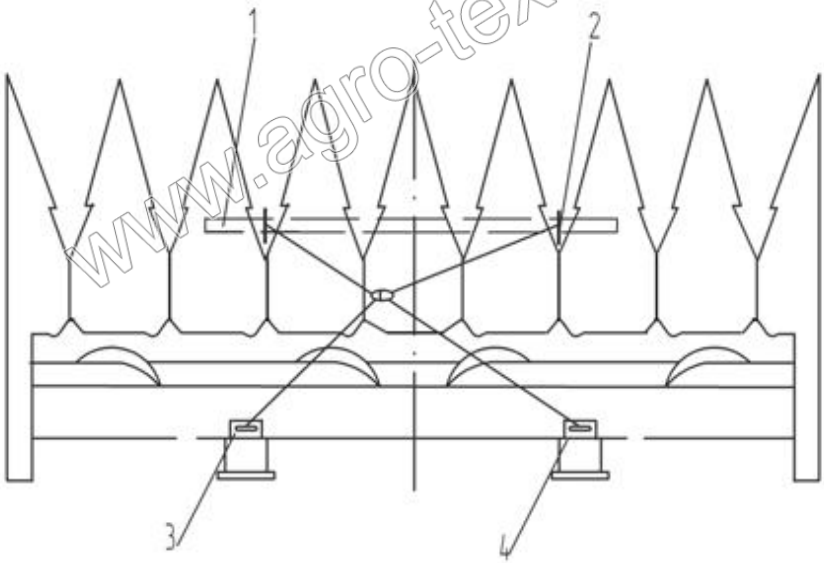

1-Брус заваливания, 2- Скоба; 3- Проушина; 4- Подставка транспортная

Рисунок 19 - Схема заваливания

www.agro-texnika.ru

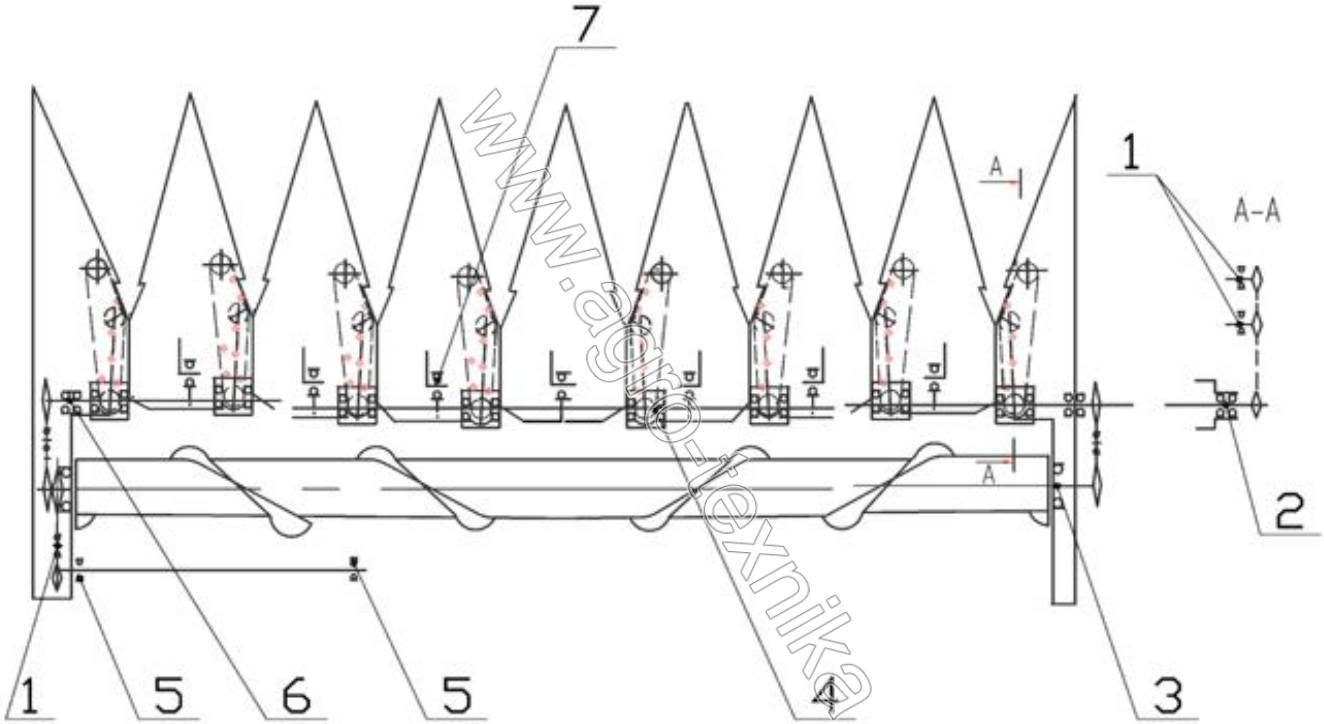

www.agro-texnika.ru

Рисунок 20 - Схема расположения подшипников качения

14. ПЕРЕЧЕНЬ ПОДШИПНИКОВ КАЧЕНИЯ

№ позиции на схеме	Тип подшипника	Условное обозначение	Место установки	Кол-во подшипников	
				на узел	на изделие
1	Шариковый радиальный, однорядный с двусторонним уплотнением 20х47х14	180204	Натяжные звездочки приводных цепей. Натяжной механизм транспортера	2 2	4 16
2	Шариковый радиальный, однорядный с двусторонним уплотнением 30х62х16	180206	Редуктор	2	16
3	Шариковый радиальный однорядный со сферической поверхностью наружного кольца, с двусторонним уплотнением 45х85х21	1580209	Приводной вал	2	4
4	Шариковый радиальный однорядный 30х72х19	306	Редуктор	2	16
5	Шариковый радиальный однорядный с двусторонним уплотнением	180207	Передаточный вал	2	4
6	Шариковый радиальный однорядный с двусторонним уплотнением	180502	Коромысло транспортера семян	1	7

www.agro-texnika.ru

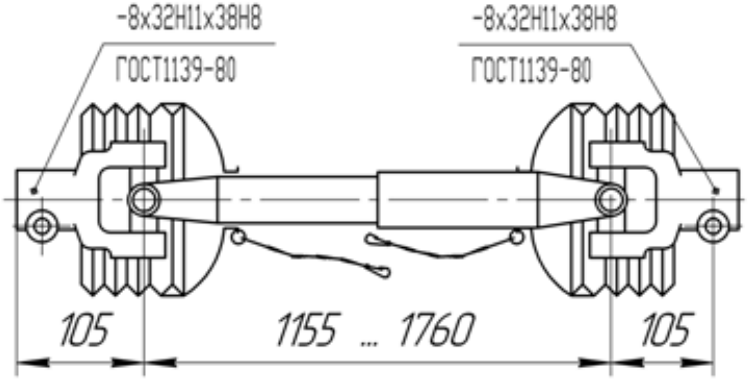

Рисунок 21а - Вал карданный 10.016.2000-03

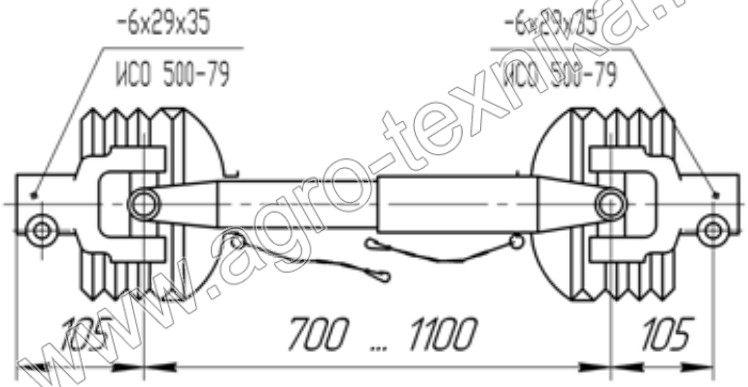

Рисунок 21б - Вал карданный 10.016.2000-07.55

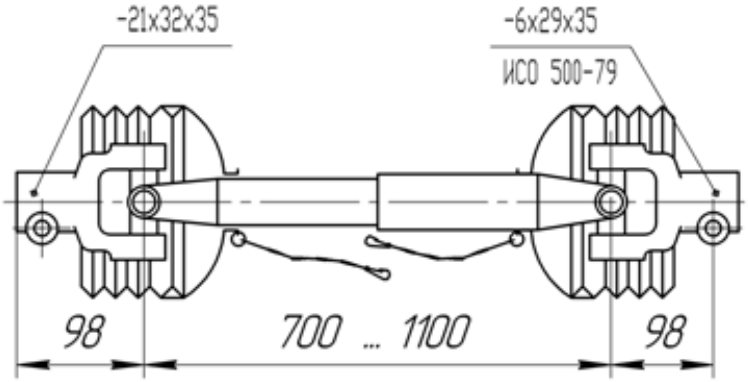

Рисунок 21в - Вал карданный Т2 070 А14 А11А

www.agro-texnika.ru

Продукция выпускаемая Русско-Венгерским совместным предприятием «Унисибмаш»

Приспособления для уборки подсолнечника, жатки марки НАШ 8 и 12 рядковые (НАШ-873, НАШ-1273), агрегатируемые со всеми моделями комбайнов производимых в России и Зарубежом.

Пресс-подборщики рулонные ПР – 180М (аналог ПРФ-750, 180) предназначенные для подбора валков сена, соломы, прессования их в рулоны с последующей обмоткой шпагатом. Прессовальная камера закрытого типа обеспечивает максимальную производительность пресс-подборщика и позволяет снизить потерю кормов максимально к минимуму.

Пресс-подборщик рулонный ПР – 150М имеет усиленный цепной прессующий механизм, служит для подбора валков естественных и сеяных трав или соломы, прессования их в рулоны с последующей обмоткой шпагатом.

Грабли колесно-пальцевые ГКП-6,3 предназначены для сгребания подвяленной и сухой травяной массы (в т.ч. соломы) из прокосов в валки заданной ширины, ворошения ее в прокосах. Обеспечивают высокое качество сбора травы в рыхлый, нескрученный валок.

Чизель ЧПК-4 для глубокого безотвального рыхления (чизелевания) почвы по отвальным и безотвальным фонам, углубления пахотного слоя без оборота пласта почв различного механического состава, а также для разуплотнения лугов, пастбищ и глубокого рыхления на склонах и паровых полях.

Культиватор навесной междурядный КНМ -5,6 для междурядной обработки 8-ми рядных посевов кукурузы, подсолнечника, клещевины и других пропашных культур, высеянных с междурядьем 600,700 мм, с полным подрезанием сорной растительности, качественным рыхлением почвы.

Так же предприятие Унисибмаш взяло в свое подразделение Новосибирский завод приводных цепей и теперь изготавливает приводные цепи для своей техники самостоятельно, обеспечивая свою продукцию качественными приводными цепями.

Изготавливаем цепи приводные ПР-19,05, 2ПР-19,05, 4ПР-19,05, ПР-25,4, 2ПР-25,4, 4ПР-25,4, ПРД-38-46, ПРД-38-56, транспортерные цепи **ТРД-38-46, ТРД-38-56 в различном исполнении** и множество нестандартных цепей.

Изготовление **транспортеров для наклонных камер комбайнов Дон, Нива, Енисей, Акрос, Вектор** и др., так же транспортеры колосовые и зерновые.

www.agro-texnika.ru