Филиал ПООО "Техмаш" «Завод сельхозмашин», Республика Беларусь, а.г.Геранены, Ивьевский р-н

КОМПЛЕКТОВОЧНАЯ ВЕДОМОСТЬ

на культиватор для сплошной обработки почвы прицепной КПМ-6 с приставкой пружинно-катковой

№ п/п	Наименование узла	Кол-во (шт)	Примечание
1	Центральная рама	1	
2	Центральная секция	1	
3	Крыло	2	
4	Кронштейн основной рамы	2	
6	Стойка пружинная КПМ 00.454 с подпружинником КПМ 00.453-01 и лапой КПМ 00.452 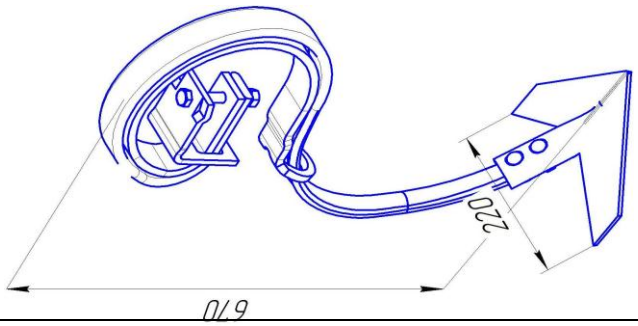	36	Сняты с культиватора
7	Ходовое колесо 13/55*15	2	Сняты с культиватора
8	Копирующее колесо 20.5*10 с вилкой	4	Сняты с культиватора

9	**Однорядный каток – длинный** 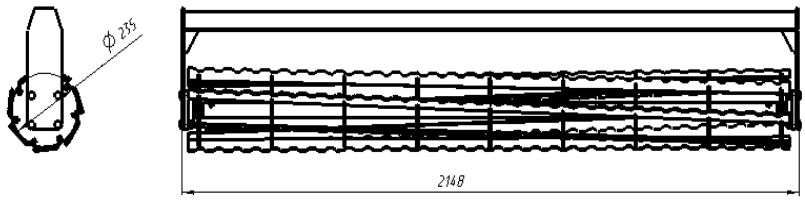	**3**	
10	**Секция с пружиной – длинная** 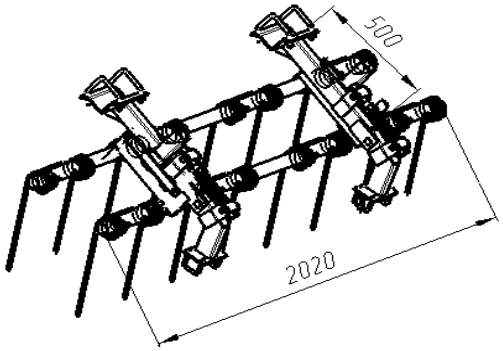	**2+1**	
11	**Габаритные фонари с электропроводкой**	**1 к-т**	**В деревянном ящике**
12	**Лапа стрельчатая КПМ 00.452**	**3**	
13	**Кронштейны электропроводки и сигнализации компл.**	**1**	**В деревянном ящике**
14	**Инструкция по эксплуатации-паспорт**	**1**	

Деревянный ящик – 1 шт.

Кладовщик **А.М. Тиханович**

Товар к отгрузке принял, с количеством ознакомлен и согласен. К качеству загруженной техники притензий не имею. Водитель / /